VELACO

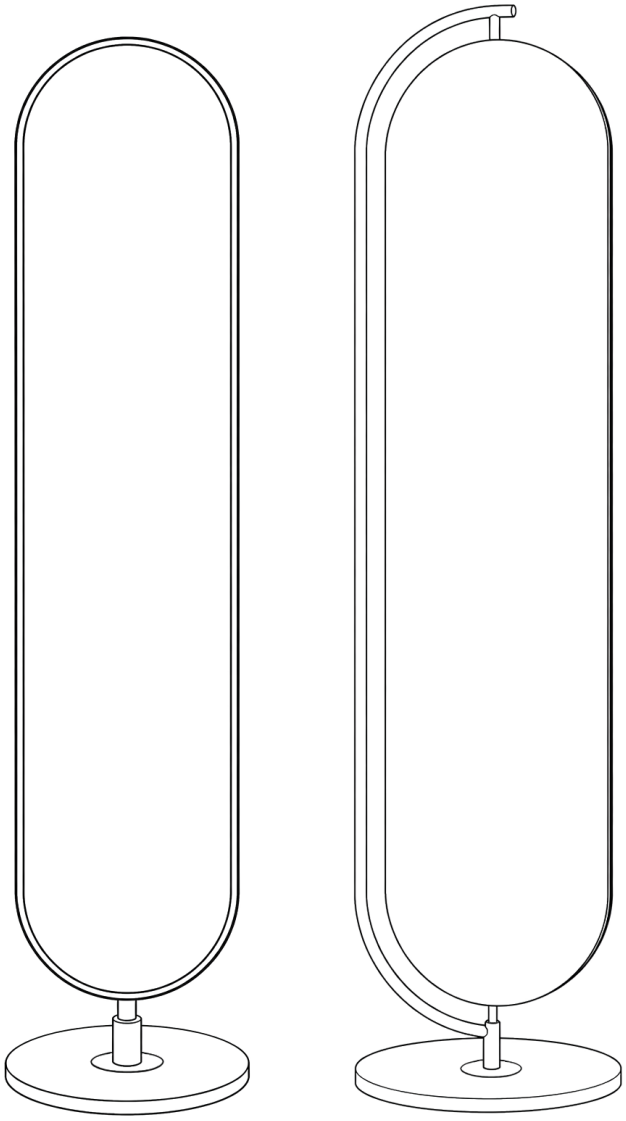

DARIA, ELIZA

velaco.pl

1 INFORMACJE OGÓLNE / GENERAL INFORMATION / VŠEOBECNÉ INFORMACE / VŠEOBECNÉ INFORMÁCIE / ÁLTALÁNOS INFORMÁCIÓK / INFORMAȚII GENERALE / ЗАГАЛЬНА ІНФОРМАЦІЯ / ОБЩАЯ ИНФОРМАЦИЯ / ALLGEMEINE INFORMATIONEN / BENDROJI INFORMACIJA

PL **Dziękujemy Państwu za zakup naszego produktu. Przed rozpoczęciem użytkowania prosimy o dokładne zapoznanie się z niniejszą instrukcją oraz przestrzeganie zawartych w niej zaleceń.**
UWAGA: Nieprzestrzeganie zaleceń zawartych w instrukcji może prowadzić do nieprawidłowego użytkowania produktu, jego uszkodzenia oraz może stanowić podstawę do odrzucenia reklamacji.

EN **Thank you for purchasing our product. Before use, please carefully read this manual and follow all instructions and recommendations contained herein.**
WARNING: Failure to follow the instructions provided in this manual may result in improper use of the product, damage to the product, and may constitute grounds for rejection of a complaint.

CS **Děkujeme Vám za zakoupení našeho produktu. Před zahájením používání si prosím pečlivě přečtěte tento návod a dodržujte všechny pokyny a doporučení v něm uvedené.**
UPOZORNĚNÍ: Nedodržení pokynů uvedených v tomto návodu může vést k nesprávnému používání produktu, jeho poškození a může být důvodem k zamítnutí reklamace.

SK **Ďakujeme Vám za zakúpenie nášho produktu. Pred začatím používania si prosím dôkladne prečítajte tento návod a dodržiavajte všetky pokyny a odporúčania v ňom uvedené.**
UPOZORNENIE: Nedodržanie pokynov uvedených v tomto návode môže viesť k nesprávnemu používaniu produktu, jeho poškodeniu a môže byť dôvodom na zamietnutie reklamácie.

HU **Köszönjük, hogy megvásárolta termékünket. A használat megkezdése előtt kérjük, figyelmesen olvassa el ezt a használati útmutatót, és tartsa be az abban foglalt összes utasítást és ajánlást.**
FIGYELEM: A jelen útmutatóban foglalt előírások be nem tartása a termék nem megfelelő használatához, annak károsodásához vezethet, és a reklamáció elutasításának alapját képezheti.

RO **Vă mulțumim pentru achiziționarea produsului nostru. Înainte de a începe utilizarea, vă rugăm să citiți cu atenție acest manual și să respectați toate instrucțiunile și recomandările incluse în acesta.**
ATENȚIE: Nerespectarea instrucțiunilor prevăzute în acest manual poate duce la utilizarea necorespunzătoare a produsului, deteriorarea acestuia și poate constitui motiv de respingere a reclamației.

UA **Дякуємо за придбання нашого товару. Перед початком використання уважно ознайомтеся з цією інструкцією та дотримуйтесь усіх наведених у ній вказівок і рекомендацій.**
УВАГА: Недотримання вказівок, наведених у цій інструкції, може призвести до неправильного використання товару, його пошкодження та може бути підставою для відхилення рекламації.

RU **Благодарим Вас за покупку нашего товара. Перед началом использования внимательно ознакомьтесь с данной инструкцией и соблюдайте все содержащиеся в ней указания и рекомендации.**
ВНИМАНИЕ: Несоблюдение указаний, содержащихся в данной инструкции, может привести к неправильному использованию товара, его повреждению и может являться основанием для отказа в рассмотрении рекламации.

DE **Vielen Dank für den Kauf unseres Produkts. Lesen Sie vor der Inbetriebnahme diese Anleitung sorgfältig durch und beachten Sie alle darin enthaltenen Hinweise und Empfehlungen.**
ACHTUNG: Die Nichtbeachtung der in dieser Anleitung enthaltenen Hinweise kann zu einer unsachgemäßen Verwendung des Produkts, dessen Beschädigung führen und kann ein Grund für die Ablehnung einer Reklamation sein.

LT **Dėkojame, kad įsigijote mūsų produktą. Prieš pradėdami naudoti gaminį, atidžiai perskaitykite šią instrukciją ir laikykitės visų joje pateiktų nurodymų bei rekomendacijų.**
DĖMESIO: Nesilaikant šioje instrukcijoje pateiktų nurodymų, gaminys gali būti naudojamas netinkamai, gali būti sugadintas, o tai gali būti pagrindas atmesti reklamaciją.

(PL) ZALECENIA

1. Produkt należy ustawić na stabilnej, równej i suchej powierzchni, zapewniającej jego prawidłowe podparcie.
2. Przed każdym użyciem należy sprawdzić stabilność lustra oraz prawidłowe zamocowanie wszystkich elementów konstrukcyjnych.
3. Lustro należy użytkować wyłącznie wewnątrz pomieszczeń i chronić przed nadmierną wilgocią, bezpośrednim działaniem wody oraz wysoką temperaturą.
4. Nie należy opierać się o lustro, wspinać się na jego elementy ani wykorzystywać konstrukcji jako podpory.
5. Dzieci nie powinny wspinać się na produkt, ciągnąć za jego ramę ani bawić się w jego bezpośrednim sąsiedztwie.
6. Podczas przenoszenia należy chwytać produkt za stabilne elementy konstrukcyjne. Nie należy podnosić ani przenosić lustra, trzymając wyłącznie za taflę szkła.
7. Lustro należy chronić przed uderzeniami, przewróceniem oraz kontaktem z twardymi lub ostrymi przedmiotami, które mogą uszkodzić taflę, ramę lub podstawę.
8. W modelach wyposażonych w mechanizm obrotowy położenie lustra należy regulować powoli i bez użycia nadmiernej siły. Podczas regulacji należy uważać, aby nie przytrzasnąć palców.
9. Półkę i haczyki należy wykorzystywać wyłącznie do przechowywania lekkich przedmiotów. Nie należy ich przeciążać ani zawieszać na nich ciężkich elementów.
10. Taflę lustra należy czyścić miękką ściereczką oraz środkiem przeznaczonym do czyszczenia szkła i luster. Preparat zaleca się nanosić na ściereczkę, a nie bezpośrednio na powierzchnię lustra.
11. Ramę, podstawę, półkę i pozostałe elementy należy czyścić miękką, lekko wilgotną ściereczką, a następnie dokładnie wytrzeć do sucha.
12. Do czyszczenia nie należy stosować szorstkich gąbek, materiałów ściernych, agresywnych detergentów, rozpuszczalników ani środków mogących uszkodzić powierzchnię szkła, ramy lub podstawy.
13. Nie należy dopuszczać do długotrwałego pozostawania wody lub środków czyszczących na ramie, podstawie oraz w miejscach łączenia elementów.
14. Należy okresowo kontrolować stan połączeń, mocowań, podstawy, półki i haczyków. Poluzowane elementy należy dokręcić przed dalszym użytkowaniem.
15. W przypadku pęknięcia lub wyszczerbienia tafli, uszkodzenia podstawy, ramy albo utraty stabilności produktu należy zaprzestać jego użytkowania do czasu usunięcia usterki.
16. Nie należy samodzielnie modyfikować konstrukcji produktu ani wykonywać dodatkowych otworów lub innych zmian mogących wpłynąć na jego stabilność i bezpieczeństwo użytkowania.

(EN) RECOMMENDATIONS

1. The product should be placed on a stable, level and dry surface that provides proper support.
2. Before each use, check the stability of the mirror and ensure that all structural components are properly secured.
3. The mirror is intended for indoor use only and should be protected from excessive moisture, direct exposure to water and high temperatures.
4. Do not lean against the mirror, climb on any of its components or use its structure as a support.
5. Do not place objects or containers with hot liquids directly next to the mirror.
6. When moving the product, hold it only by stable structural components. Do not lift or carry the mirror by the glass panel or shelf.
7. Protect the mirror from impacts, tipping over and contact with hard or sharp objects that may damage the glass, frame or base.
8. For models equipped with a swivel mechanism, adjust the mirror position slowly and without excessive force. When adjusting the angle, take care not to trap your fingers.
9. The shelf and hooks are intended only for storing lightweight items. Do not overload them or hang heavy objects on them.
10. Clean the mirror glass with a soft cloth and a cleaning agent intended for glass and mirrors. Apply the cleaning agent to the cloth, not directly onto the mirror surface.
11. Clean the frame, base, shelf and other components with a soft, slightly damp cloth, then wipe them thoroughly dry.
12. Do not use abrasive sponges, abrasive materials, aggressive detergents, solvents or cleaning agents that may damage the surface of the glass, frame or base.
13. Do not allow water or cleaning agents to remain on the frame, base or around joints between components for extended periods.
14. Regularly check the condition of joints, fasteners, the base, shelf and hooks. Tighten any loose components before further use.
15. If the glass cracks or chips, or if the base or frame is damaged or the product loses stability, stop using the product until the fault has been rectified.
16. Do not modify the product structure, drill additional holes or make any other alterations that may affect its stability or safe use.

(CS) DOPORUČENÍ

1. Výrobek umístěte na stabilní, rovný a suchý povrch, který zajistí jeho správnou oporu.
2. Před každým použitím zkontrolujte stabilitu zrcadla a správné upevnění všech konstrukčních prvků.
3. Zrcadlo používejte výhradně v interiéru a chraňte jej před nadměrnou vlhkostí, přímým působením vody a vysokými teplotami.
4. O zrcadlo se neopírejte, nestoupejte na jeho části ani nepoužívejte jeho konstrukci jako oporu.
5. V bezprostřední blízkosti zrcadla neumisťujte předměty ani nádoby s horkými tekutinami.
6. Při přenášení výrobek uchopujte pouze za stabilní konstrukční prvky. Zrcadlo nezvedejte ani nepřenášejte za zrcadlovou plochu nebo polici.
7. Chraňte zrcadlo před nárazy, převrácením a kontaktem s tvrdými nebo ostrými předměty, které by mohly poškodit zrcadlovou plochu, rám nebo podstavec.
8. U modelů vybavených otočným mechanismem nastavujte polohu zrcadla pomalu a bez použití nadměrné síly. Při nastavování dávejte pozor, aby nedošlo k přiskřípnutí prstů.
9. Polici a háčky používejte výhradně k ukládání lehkých předmětů. Nepřetěžujte je ani na ně nezavěšujte těžké předměty.
10. Zrcadlovou plochu čistěte měkkým hadříkem a prostředkem určeným k čištění skla a zrcadel. Čisticí prostředek nanášejte na hadřík, nikoli přímo na povrch zrcadla.
11. Rám, podstavec, polici a ostatní prvky čistěte měkkým, mírně navlhčeným hadříkem a poté je důkladně vytřete do sucha.
12. K čištění nepoužívejte hrubé houbičky, abrazivní materiály, agresivní čisticí prostředky, rozpouštědla ani prostředky, které by mohly poškodit povrch skla, rámu nebo podstavce.
13. Nedovolte, aby na rámu, podstavci nebo v místech spojení jednotlivých částí dlouhodobě zůstávala voda nebo čisticí prostředky.
14. Pravidelně kontrolujte stav spojů, upevnění, podstavce, police a háčků. Uvolněné prvky před dalším použitím dotáhněte.
15. V případě prasknutí nebo odštípnutí zrcadlové plochy, poškození podstavce či rámu nebo ztráty stability výrobku přestaňte výrobek používat až do odstranění závady.
16. Neupravujte konstrukci výrobku, nevrtejte do něj další otvory ani neprovádějte jiné změny, které by mohly ovlivnit jeho stabilitu a bezpečnost používání.

(SK) ODPORÚČANIA

1. Výrobok umiestnite na stabilný, rovný a suchý povrch, ktorý zabezpečí jeho správnu oporu.
2. Pred každým použitím skontrolujte stabilitu zrkadla a správne upevnenie všetkých konštrukčných prvkov.
3. Zrkadlo používajte výhradne v interiéri a chráňte ho pred nadmernou vlhkosťou, priamym pôsobením vody a vysokými teplotami.
4. O zrkadlo sa neopierajte, nestúpajte na jeho časti ani nepoužívajte jeho konštrukciu ako oporu.
5. V bezprostrednej blízkosti zrkadla neumiestňujte predmety ani nádoby s horúcimi tekutinami.
6. Pri prenášaní výrobok uchopujte iba za stabilné konštrukčné prvky. Zrkadlo nezdvíhajte ani neprenášajte za zrkadlovú plochu alebo policu.
7. Chráňte zrkadlo pred nárazmi, prevrátením a kontaktom s tvrdými alebo ostrými predmetmi, ktoré by mohli poškodiť zrkadlovú plochu, rám alebo podstavec.
8. Pri modeloch vybavených otočným mechanizmom nastavujte polohu zrkadla pomaly a bez použitia nadmernej sily. Pri nastavovaní dávajte pozor, aby nedošlo k privretiu prstov.
9. Policu a háčiky používajte výhradne na odkladanie ľahkých predmetov. Nepreťažujte ich ani na ne nevešajte ťažké predmety.
10. Zrkadlovú plochu čistite mäkkou handričkou a prostriedkom určeným na čistenie skla a zrkadiel. Čistiaci prostriedok nanášajte na handričku, nie priamo na povrch zrkadla.
11. Rám, podstavec, policu a ostatné prvky čistite mäkkou, mierne navlhčenou handričkou a následne ich dôkladne utrite dosucha.
12. Na čistenie nepoužívajte drsné hubky, abrazívne materiály, agresívne čistiace prostriedky, rozpúšťadlá ani prípravky, ktoré by mohli poškodiť povrch skla, rámu alebo podstavca.
13. Nedovoľte, aby na ráme, podstavci alebo v miestach spojenia jednotlivých častí dlhodobo zostávala voda alebo čistiace prostriedky.
14. Pravidelne kontrolujte stav spojov, upevnení, podstavca, police a háčikov. Uvoľnené prvky pred ďalším použitím dotiahnite.
15. V prípade prasknutia alebo odštiepenia zrkadlovej plochy, poškodenia podstavca či rámu alebo straty stability výrobku prestaňte výrobok používať až do odstránenia poruchy.
16. Neupravujte konštrukciu výrobku, nevŕtajte doň ďalšie otvory ani nevykonávajte iné zmeny, ktoré by mohli ovplyvniť jeho stabilitu a bezpečnosť používania.

(HU) AJÁNLÁSOK

1. A terméket stabil, vízszintes és száraz felületre kell helyezni, amely megfelelő alátámasztást biztosít.
2. Minden használat előtt ellenőrizni kell a tükör stabilitását, valamint az összes szerkezeti elem megfelelő rögzítését.
3. A tükröt kizárólag beltérben szabad használni, és óvni kell a túlzott nedvességtől, a vízzel való közvetlen érintkezéstől és a magas hőmérséklettől.
4. Ne támaszkodjon a tükörnek, ne másszon fel annak elemeire, és ne használja a szerkezetet támaszként.
5. Ne helyezzen forró folyadékot tartalmazó tárgyakat vagy edényeket a tükör közvetlen közelébe.
6. A termék áthelyezésekor kizárólag a stabil szerkezeti elemeknél fogva emelje meg. A tükröt ne emelje és ne szállítsa a tükörlapnál vagy a polcnál fogva.
7. Óvja a tükröt az ütésektől, felborulástól, valamint a kemény vagy éles tárgyakkal való érintkezéstől, amelyek károsíthatják a tükörlapot, a keretet vagy a talpat.
8. Forgatható mechanizmussal felszerelt modellek esetén a tükör helyzetét lassan és túlzott erőkifejtés nélkül állítsa be. A beállítás során ügyeljen arra, hogy az ujjai ne csípődjenek be.
9. A polcot és az akasztókat kizárólag könnyű tárgyak tárolására használja. Ne terhelje túl őket, és ne akasszon rájuk nehéz tárgyakat.
10. A tükörfelületet puha kendővel és üveg- vagy tükörtisztításra szolgáló tisztítószerrel tisztítsa. A tisztítószert a kendőre vigye fel, ne közvetlenül a tükör felületére.
11. A keretet, a talpat, a polcot és a többi elemet puha, enyhén nedves kendővel tisztítsa, majd alaposan törölje szárazra.
12. Tisztításhoz ne használjon durva szivacsot, súrolóanyagot, agresszív tisztítószert, oldószert vagy olyan készítményt, amely károsíthatja az üveg, a keret vagy a talp felületét.
13. Ne hagyja, hogy víz vagy tisztítószer hosszabb ideig a kereten, a talpon vagy az elemek csatlakozási pontjain maradjon.
14. Rendszeresen ellenőrizze a csatlakozások, rögzítések, a talp, a polc és az akasztók állapotát. A meglazult elemeket a további használat előtt meg kell húzni.
15. A tükörlap megrepedése vagy kicsorbulása, a talp vagy a keret sérülése, illetve a termék stabilitásának elvesztése esetén a hiba elhárításáig ne használja a terméket.
16. Ne módosítsa a termék szerkezetét, ne fúrjon további furatokat, és ne végezzen olyan átalakításokat, amelyek befolyásolhatják a termék stabilitását és biztonságos használatát.

(RO) RECOMANDĂRI

1. Produsul trebuie amplasat pe o suprafață stabilă, plană și uscată, care să îi asigure o susținere corespunzătoare.
2. Înainte de fiecare utilizare, verificați stabilitatea oglinzii și fixarea corectă a tuturor elementelor structurale.
3. Oglinda trebuie utilizată exclusiv în interior și protejată împotriva umidității excesive, contactului direct cu apa și temperaturilor ridicate.
4. Nu vă sprijiniți de oglindă, nu vă urcați pe elementele acesteia și nu utilizați structura produsului ca punct de sprijin.
5. Nu așezați obiecte sau recipiente cu lichide fierbinți în imediata apropiere a oglinzii.
6. La mutarea produsului, apucați-l numai de elementele structurale stabile. Nu ridicați și nu transportați oglinda ținând-o de suprafața oglinzii sau de poliță.
7. Protejați oglinda împotriva loviturilor, răsturnării și contactului cu obiecte dure sau ascuțite care pot deteriora suprafața oglinzii, rama sau baza.
8. La modelele prevăzute cu mecanism rotativ, reglați poziția oglinzii lent și fără a aplica o forță excesivă. În timpul reglării, aveți grijă să nu vă prindeți degetele.
9. Polița și cârligele trebuie utilizate exclusiv pentru depozitarea obiectelor ușoare. Nu le supraîncărcați și nu agățați de acestea obiecte grele.
10. Curățați suprafața oglinzii cu o lavetă moale și cu un produs destinat curățării sticlei și oglinzilor. Aplicați produsul de curățare pe lavetă, nu direct pe suprafața oglinzii.
11. Curățați rama, baza, polița și celelalte elemente cu o lavetă moale, ușor umedă, apoi ștergeți-le bine până la uscare completă.
12. Nu utilizați bureți abrazivi, materiale abrazive, detergenți agresivi, solvenți sau alte produse care pot deteriora suprafața sticlei, a ramei sau a bazei.
13. Nu lăsați apa sau produsele de curățare să rămână pentru perioade îndelungate pe ramă, bază sau în zonele de îmbinare ale elementelor.
14. Verificați periodic starea îmbinărilor, elementelor de fixare, bazei, poliței și cârligelor. Strângeți elementele slăbite înainte de a continua utilizarea produsului.
15. În cazul fisurării sau ciobirii suprafeței oglinzii, deteriorării bazei sau ramei ori pierderii stabilității produsului, întrerupeți utilizarea acestuia până la remedierea defecțiunii.
16. Nu modificați construcția produsului, nu realizați găuri suplimentare și nu efectuați alte modificări care pot afecta stabilitatea și siguranța utilizării.

(UA) РЕКОМЕНДАЦІЇ

1. Виріб слід розміщувати на стійкій, рівній і сухій поверхні, яка забезпечує належну опору.
2. Перед кожним використанням перевіряйте стійкість дзеркала та правильність кріплення всіх елементів конструкції.
3. Дзеркало призначене виключно для використання в приміщенні. Захищайте його від надмірної вологості, прямого контакту з водою та високих температур.
4. Не спирайтеся на дзеркало, не ставайте на його елементи та не використовуйте конструкцію виробу як опору.
5. Не розміщуйте предмети або ємності з гарячими рідинами безпосередньо біля дзеркала.
6. Під час переміщення виробу тримайте його лише за стійкі елементи конструкції. Не піднімайте та не переносіть дзеркало, тримаючи його за дзеркальне полотно або полицю.
7. Захищайте дзеркало від ударів, перекидання та контакту з твердими або гострими предметами, які можуть пошкодити дзеркальне полотно, раму або основу.
8. У моделях із поворотним механізмом регулюйте положення дзеркала повільно та без надмірного зусилля. Під час регулювання стежте, щоб не защемити пальці.
9. Полицю та гачки використовуйте лише для зберігання легких предметів. Не перевантажуйте їх і не підвішуйте на них важкі предмети.

10. Дзеркальну поверхню очищуйте м'якою тканиною та засобом, призначеним для очищення скла й дзеркал. Наносьте засіб на тканину, а не безпосередньо на поверхню дзеркала.
11. Раму, основу, полицю та інші елементи очищуйте м'якою, злегка вологою тканиною, а потім ретельно витирайте насухо.
12. Не використовуйте для очищення жорсткі губки, абразивні матеріали, агресивні мийні засоби, розчинники або засоби, які можуть пошкодити поверхню скла, рами чи основи.
13. Не допускайте тривалого перебування води або мийних засобів на рамі, основі чи в місцях з'єднання окремих елементів.
14. Регулярно перевіряйте стан з'єднань, кріплень, основи, полиці та гачків. Ослаблені елементи слід підтягнути перед подальшим використанням.
15. У разі появи тріщин або відколів на дзеркальній поверхні, пошкодження основи чи рами або втрати стійкості виробу припиніть його використання до усунення несправності.
16. Не змінюйте конструкцію виробу, не свердліть додаткові отвори та не вносьте інших змін, які можуть вплинути на його стійкість і безпечне використання.

(RU) РЕКОМЕНДАЦИИ

1. Изделие следует устанавливать на устойчивой, ровной и сухой поверхности, обеспечивающей надлежащую опору.
2. Перед каждым использованием проверяйте устойчивость зеркала и правильность крепления всех элементов конструкции.
3. Зеркало предназначено исключительно для использования в помещении. Защищайте его от чрезмерной влажности, прямого контакта с водой и воздействия высоких температур.
4. Не опирайтесь на зеркало, не становитесь на его элементы и не используйте конструкцию изделия в качестве опоры.
5. Не размещайте предметы или ёмкости с горячими жидкостями в непосредственной близости от зеркала.
6. При перемещении изделия держите его только за устойчивые элементы конструкции. Не поднимайте и не переносите зеркало, удерживая его за зеркальное полотно или полку.
7. Защищайте зеркало от ударов, опрокидывания и контакта с твёрдыми или острыми предметами, которые могут повредить зеркальное полотно, раму или основание.
8. В моделях с поворотным механизмом регулируйте положение зеркала медленно и без применения чрезмерной силы. Во время регулировки следите за тем, чтобы не защемить пальцы.
9. Полку и крючки используйте исключительно для размещения лёгких предметов. Не перегружайте их и не подвешивайте на них тяжёлые предметы.
10. Очищайте зеркальную поверхность мягкой тканью и средством, предназначенным для очистки стекла и зеркал. Наносите чистящее средство на ткань, а не непосредственно на поверхность зеркала.
11. Раму, основание, полку и другие элементы очищайте мягкой, слегка влажной тканью, затем тщательно вытирайте насухо.
12. Не используйте для очистки жёсткие губки, абразивные материалы, агрессивные моющие средства, растворители или средства, которые могут повредить поверхность стекла, рамы или основания.
13. Не допускайте длительного нахождения воды или чистящих средств на раме, основании или в местах соединения отдельных элементов.
14. Регулярно проверяйте состояние соединений, креплений, основания, полки и крючков. Ослабленные элементы следует подтянуть перед дальнейшим использованием изделия.
15. В случае появления трещин или сколов на зеркальной поверхности, повреждения основания или рамы либо потери устойчивости изделия прекратите его использование до устранения неисправности.
16. Не изменяйте конструкцию изделия, не сверлите дополнительные отверстия и не вносите другие изменения, которые могут повлиять на его устойчивость и безопасность эксплуатации.

(DE) EMPFEHLUNGEN

1. Das Produkt sollte auf einer stabilen, ebenen und trockenen Fläche aufgestellt werden, die einen sicheren Stand gewährleistet.
2. Überprüfen Sie vor jeder Verwendung die Stabilität des Spiegels sowie die ordnungsgemäße Befestigung aller Konstruktionselemente.
3. Der Spiegel ist ausschließlich für die Verwendung in Innenräumen bestimmt und vor übermäßiger Feuchtigkeit, direktem Wasserkontakt und hohen Temperaturen zu schützen.
4. Lehnen Sie sich nicht gegen den Spiegel, steigen Sie nicht auf seine Bestandteile und verwenden Sie die Konstruktion nicht als Stütze.
5. Stellen Sie keine Gegenstände oder Behälter mit heißen Flüssigkeiten in unmittelbarer Nähe des Spiegels ab.
6. Fassen Sie das Produkt beim Umstellen ausschließlich an stabilen Konstruktionselementen an. Heben oder tragen Sie den Spiegel nicht an der Spiegelfläche oder am Ablagefach.
7. Schützen Sie den Spiegel vor Stößen, Umkippen sowie vor Kontakt mit harten oder scharfen Gegenständen, die die Spiegelfläche, den Rahmen oder den Standfuß beschädigen könnten.
8. Bei Modellen mit Drehmechanismus sollte die Position des Spiegels langsam und ohne übermäßige Kraft verstellt werden. Achten Sie beim Verstellen darauf, dass Ihre Finger nicht eingeklemmt werden.
9. Das Ablagefach und die Haken sind ausschließlich zur Aufbewahrung leichter Gegenstände bestimmt. Überlasten Sie diese nicht und hängen Sie keine schweren Gegenstände daran.
10. Reinigen Sie die Spiegelfläche mit einem weichen Tuch und einem für Glas und Spiegel geeigneten Reinigungsmittel. Tragen Sie das Reinigungsmittel auf das Tuch und nicht direkt auf die Spiegelfläche auf.
11. Reinigen Sie den Rahmen, den Standfuß, das Ablagefach und die übrigen Elemente mit einem weichen, leicht feuchten Tuch und trocknen Sie sie anschließend gründlich ab.
12. Verwenden Sie keine rauen Schwämme, scheuernden Materialien, aggressiven Reinigungsmittel, Lösungsmittel oder andere Mittel, die die Oberfläche des Glases, des Rahmens oder des Standfußes beschädigen könnten.
13. Lassen Sie Wasser oder Reinigungsmittel nicht über längere Zeit auf dem Rahmen, dem Standfuß oder an den Verbindungsstellen der einzelnen Elemente zurück.
14. Überprüfen Sie regelmäßig den Zustand der Verbindungen, Befestigungen, des Standfußes, des Ablagefachs und der Haken. Ziehen Sie gelockerte Elemente vor der weiteren Verwendung fest.
15. Bei Rissen oder Absplitterungen an der Spiegelfläche, Beschädigungen des Standfußes oder Rahmens oder bei Verlust der Stabilität darf das Produkt bis zur Behebung des Mangels nicht weiter verwendet werden.
16. Verändern Sie die Konstruktion des Produkts nicht, bohren Sie keine zusätzlichen Löcher und nehmen Sie keine sonstigen Änderungen vor, die die Stabilität oder die sichere Verwendung beeinträchtigen könnten.

(LT) REKOMENDACIJOS

1. Gaminį statykite ant stabilaus, lygaus ir sauso paviršiaus, kuris užtikrintų tinkamą atramą.
2. Prieš kiekvieną naudojimą patikrinkite veidrodžio stabilumą ir ar visi konstrukciniai elementai tinkamai pritvirtinti.
3. Veidrodis skirtas naudoti tik patalpose. Saugokite jį nuo per didelės drėgmės, tiesioginio sąlyčio su vandeniu ir aukštos temperatūros.
4. Nesiremkite į veidrodį, nestovėkite ant jo elementų ir nenaudokite jo konstrukcijos kaip atramos.
5. Nestatykite daiktų ar indų su karštais skysčiais tiesiogiai šalia veidrodžio.
6. Perkeldami gaminį, laikykite jį tik už stabilių konstrukcinių elementų. Nekelkite ir neneškite veidrodžio laikydami už veidrodinio paviršiaus ar lentynėlės.
7. Saugokite veidrodį nuo smūgių, apvirtimo ir sąlyčio su kietais ar aštriais daiktais, kurie gali pažeisti veidrodinį paviršių, rėmą ar pagrindą.
8. Modeliuose su pasukamu mechanizmu veidrodžio padėtį reguliuokite lėtai ir nenaudodami pernelyg didelės jėgos. Reguliuodami saugokite pirštus, kad jų neprispaustumėte.
9. Lentynėlę ir kabliukus naudokite tik lengviems daiktams laikyti. Neperkraukite jų ir nekabinkite sunkių daiktų.
10. Veidrodinį paviršių valykite minkšta šluoste ir stiklui bei veidrodžiams skirta valymo priemone. Valymo priemonę tepkite ant šluostės, o ne tiesiai ant veidrodžio paviršiaus.
11. Rėmą, pagrindą, lentynėlę ir kitus elementus valykite minkšta, šiek tiek sudrėkinta šluoste, o po to kruopščiai nusausinkite.
12. Valymui nenaudokite šiurkščių kempinių, abrazyvinių medžiagų, agresyvių valymo priemonių, tirpiklių ar kitų priemonių, galinčių pažeisti stiklo, rėmo ar pagrindo paviršių.
13. Neleiskite vandeniui ar valymo priemonėms ilgą laiką likti ant rėmo, pagrindo ar atskirų elementų sujungimo vietose.
14. Reguliariai tikrinkite sujungimų, tvirtinimo elementų, pagrindo, lentynėlės ir kabliukų būklę. Prieš toliau naudodami gaminį, priveržkite atsilaisvinusius elementus.
15. Jei veidrodinis paviršius įtrūko ar nuskilo, buvo pažeistas pagrindas ar rėmas arba gaminys prarado stabilumą, nutraukite jo naudojimą, kol gedimas bus pašalintas.
16. Nekeiskite gaminio konstrukcijos, negręžkite papildomų skylių ir neatlikite kitų pakeitimų, kurie galėtų turėti įtakos jo stabilumui ir saugiam naudojimui.

2

MONTAŻ PRODUKTU / PRODUCT ASSEMBLY / MONTÁŽ PRODUKTU / MONTÁŽ PRODUKTU / A TERMÉK ÖSSZESZERELÉSE / ASAMBLAREA PRODUSULUI / МОНТАЖ ВИРОБУ / МОНТАЖ ИЗДЕЛИЯ / PRODUKTMONTAGE / PRODUKTO SURINKIMAS

PL Przedstawione elementy oraz schematy montażu mają charakter poglądowy. Rzeczywisty produkt może nieznacznie różnić się od ilustracji, a zawartość opakowania może odbiegać od przedstawionych rysunków.

EN The components and assembly diagrams shown are for illustrative purposes only. The actual product may differ slightly from the illustrations, and the contents of the package may vary from the drawings shown.

CS Uvedené prvky a montážní schémata mají pouze ilustrační charakter. Skutečný výrobek se může mírně lišit od ilustrací a obsah balení se může od uvedených obrázků odlišovat.

SK Uvedené prvky a montážne schémy majú iba ilustračný charakter. Skutočný výrobok sa môže mierne líšiť od ilustrácií a obsah balenia sa môže od uvedených obrázkov odlišovať.

HU A bemutatott elemek és szerelési ábrák csak tájékoztató jellegűek. A tényleges termék kis mértékben eltérhet az illusztrációktól, és a csomag tartalma eltérhet a bemutatott rajzoktól.

RO Elementele și schemele de asamblare prezentate au doar caracter ilustrativ. Produsul real poate diferi ușor de ilustrații, iar conținutul pachetului poate varia față de desenele prezentate.

UA Наведені елементи та схеми складання мають ознайомчий характер. Реальний продукт може дещо відрізнятися від ілюстрацій, а вміст упаковки може відрізнятися від поданих зображень.

RU Представленные элементы и схемы сборки носят ознакомительный характер. Реальный продукт может незначительно отличаться от изображений, а комплект поставки может отличаться от представленных рисунков.

DE Die dargestellten Teile und Montageschemata dienen nur zur Veranschaulichung. Das tatsächliche Produkt kann geringfügig von den Abbildungen abweichen, und der Packungsinhalt kann von den dargestellten Zeichnungen unterschiedlich sein.

LT Pateikti elementai ir surinkimo schemos yra tik iliustracinio pobūdžio. Tikrasis gaminys gali šiek tiek skirtis nuo iliustracijų, o pakuotės turinys gali neatitikti pateiktų brėžinių.

WYKAZ ELEMENTÓW / LIST OF COMPONENTS / SEZNAM PRVKŮ / ZOZNAM PRVKOV / ALKATRÉSZLISTA / LISTA COMPONENTELOR / ПЕРЕЛІК ЕЛЕМЕНТІВ / ПЕРЕЧЕНЬ ЭЛЕМЕНТОВ / TEILELISTE / ELEMENTŲ SĄRAŠAS

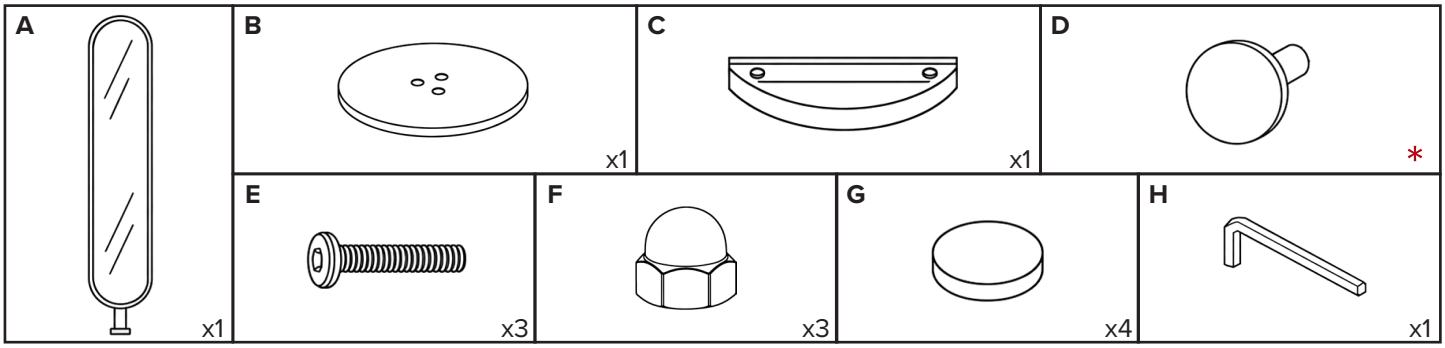

PL * Liczba elementów oznaczonych literą D może się różnić w zależności od modelu lustra. Model ELIZA wyposażony jest w 3 szt., natomiast model DARIA w 2 szt. tego elementu.

EN * The number of components marked with the letter D may vary depending on the mirror model. The ELIZA model includes 3 pieces, while the DARIA model includes 2 pieces of this component.

CS * Počet dílů označených písmenem D se může lišit v závislosti na modelu zrcadla. Model ELIZA obsahuje 3 kusy, zatímco model DARIA obsahuje 2 kusy tohoto dílu.

SK * Počet prvkov označených písmenom D sa môže líšiť v závislosti od modelu zrkadla. Model ELIZA obsahuje 3 kusy, zatiaľ čo model DARIA obsahuje 2 kusy tohto prvku.

HU * A D betűvel jelölt elemek száma a tükör modelljétől függően eltérhet. Az ELIZA modell 3 darabot, míg a DARIA modell 2 darabot tartalmaz ebből az elemből.

RO * Numărul elementelor marcate cu litera D poate varia în funcție de modelul oglinzii. Modelul ELIZA include 3 bucăți, iar modelul DARIA include 2 bucăți din acest element.

UA * Кількість елементів, позначених літерою D, може відрізнятися залежно від моделі дзеркала. Модель ELIZA містить 3 шт., а модель DARIA — 2 шт. цього елемента.

RU * Количество элементов, обозначенных буквой D, может различаться в зависимости от модели зеркала. Модель ELIZA комплектуется 3 шт., а модель DARIA — 2 шт. данного элемента.

DE * Die Anzahl der mit dem Buchstaben D gekennzeichneten Teile kann je nach Spiegelmodell variieren. Das Modell ELIZA enthält 3 Stück, während das Modell DARIA 2 Stück dieses Teils enthält.

LT * D raide pažymėtų elementų skaičius gali skirtis priklausomai nuo veidrodžio modelio. Modelyje ELIZA yra 3 vnt., o modelyje DARIA – 2 vnt. šio elemento.

SCHEMAT MONTAŻOWY / ASSEMBLY DIAGRAM / MONTÁŽNÍ SCHÉMA / MONTÁŽNA SCHÉMA / SZERELÉSI RAJZ / SCHEMĂ DE MONTAJ / МОНТАЖНА СХЕМА / МОНТАЖНАЯ СХЕМА / MONTAGESCHEMA / MONTAVIMO SCHEMA

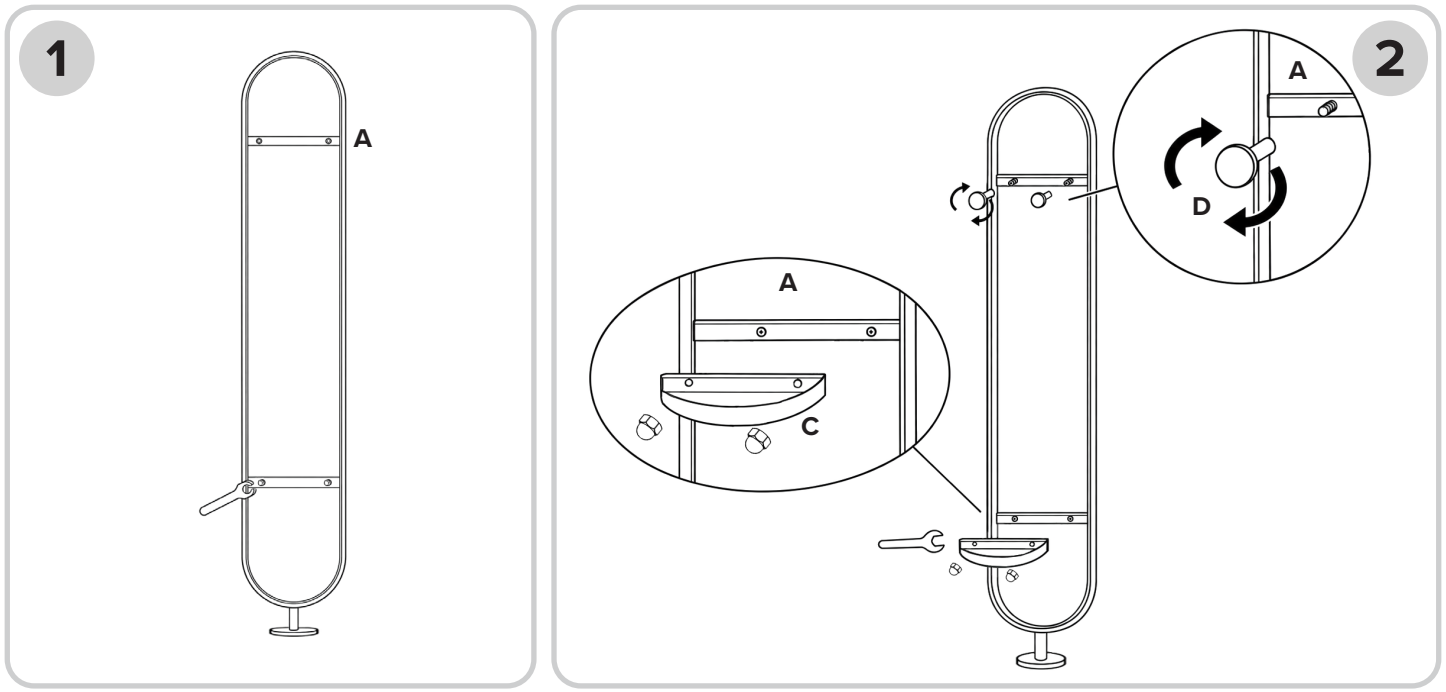

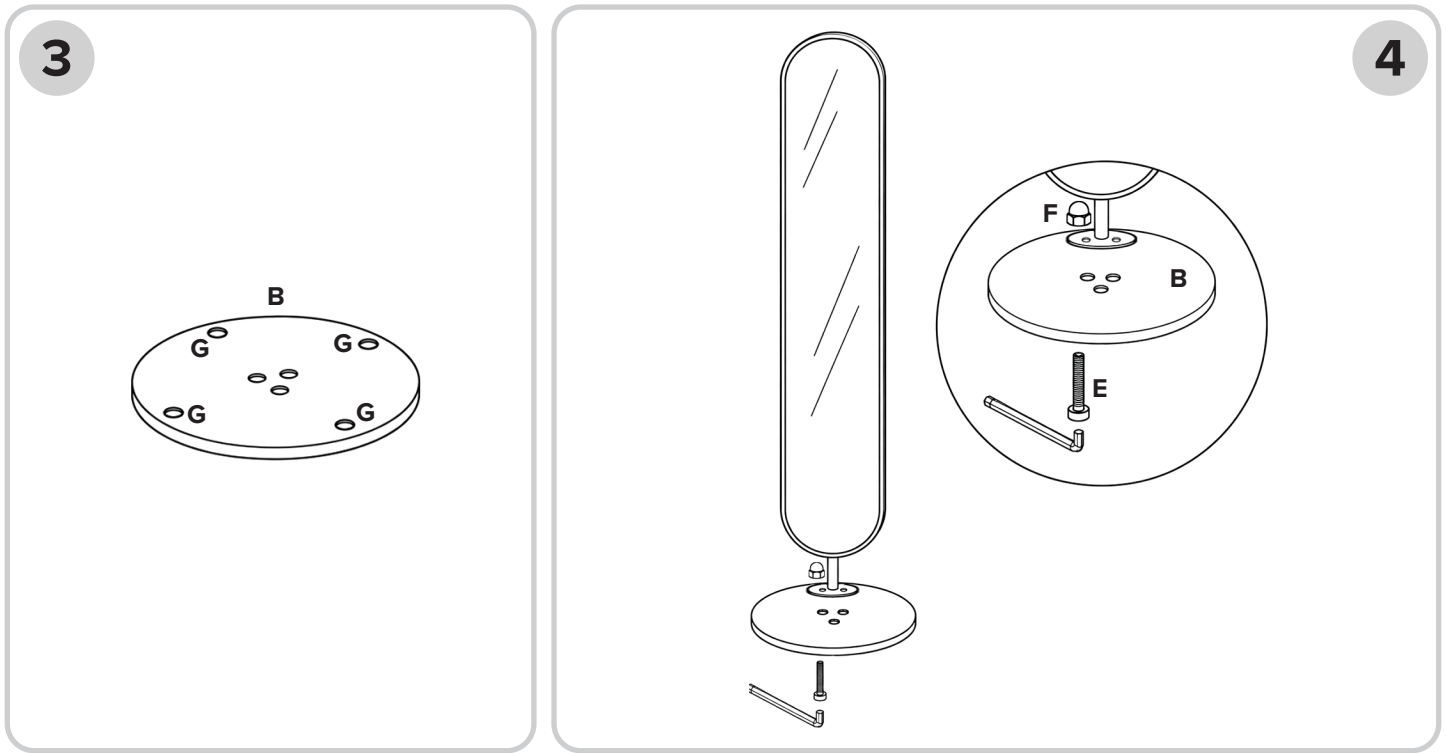

(PL) KROKI MONTAŻU

KROK 1.
Z tyłu głównej konstrukcji A, w miejscu przeznaczonym do montażu półki, odkręć znajdujące się tam nakrętki.

KROK 2.
Zamocuj półkę C do konstrukcji lustra A za pomocą wcześniej odkręconych nakrętek. Następnie wkręć wieszaki D w przeznaczone do tego miejsca.

KROK 3.
Przyklej podkładki G do spodniej części podstawy B w miejscach wskazanych na rysunku.

KROK 4.
Połącz podstawę B z główną konstrukcją lustra A. Od spodu podstawy B włóż śruby E, następnie nałóż na nie konstrukcję A, a od góry załóż nakrętki F i dokładnie dokręć.

(EN) ASSEMBLY STEPS

STEP 1.
On the back of the main structure A, at the shelf mounting points, unscrew the nuts located there.

STEP 2.
Attach shelf C to the mirror structure A using the previously removed nuts. Then screw hooks D into the designated mounting points.

STEP 3.
Attach pads G to the underside of base B in the locations indicated in the illustration.

STEP 4.
Connect base B to the main mirror structure A. Insert screws E from the underside of base B, place structure A onto them, then fit nuts F from the top and tighten securely.

(CS) KROKY MONTÁŽE

KROK 1.
Na zadní straně hlavní konstrukce A, v místě určeném pro montáž police, odšroubujte matice, které se zde nacházejí.

KROK 2.
Připevněte polici C ke konstrukci zrcadla A pomocí dříve odšroubovaných matic. Poté našroubujte háčky D do určených míst.

KROK 3.
Nalepte podložky G na spodní část základny B v místech vyznačených na obrázku.

KROK 4.
Spojte základnu B s hlavní konstrukcí zrcadla A. Ze spodní strany základny B vložte šrouby E, nasaďte na ně konstrukci A a shora nasaďte matice F a pevně je utáhněte.

(SK) KROKY MONTÁŽE

KROK 1.
Na zadnej strane hlavnej konštrukcie A, na mieste určenom na montáž police, odskrutkujte matice, ktoré sa tam nachádzajú.

KROK 2.
Pripevnite policu C ku konštrukcii zrkadla A pomocou predtým odskrutkovaných matíc. Následne priskrutkujte háčiky D na určené miesta.

KROK 3.
Nalepte podložky G na spodnú časť základne B na miestach vyznačených na obrázku.

KROK 4.
Spojte základňu B s hlavnou konštrukciou zrkadla A. Zo spodnej strany základne B vložte skrutky E, následne na ne nasaďte konštrukciu A a zhora nasaďte matice F a pevne ich utiahnite.

(HU) ÖSSZESZERELÉSI LÉPÉSEK

1. LÉPÉS
Az A jelű fő szerkezet hátoldalán, a polc felszerelésére kijelölt helyen csavarja le az ott található anyákat.

2. LÉPÉS
Rögzítse a C jelű polcot az A jelű tükörszerkezethez a korábban lecsavart anyák segítségével. Ezután csavarja be a D jelű akasztókat az erre kijelölt helyekre.

3. LÉPÉS
Ragassza fel a G jelű alátéteket a B jelű talp alsó részére, az ábrán jelölt helyekre.

4. LÉPÉS
Csatlakoztassa a B jelű talpat az A jelű fő tükörszerkezethez. A B talp alsó oldaláról helyezze be az E jelű csavarokat, majd illessze rá az A szerkezetet, felülről helyezze fel az F jelű anyákat, és szorosan húzza meg őket.

(RO) PAȘII DE MONTAJ

PASUL 1.
Pe partea din spate a structurii principale A, în locul destinat montării raftului, deșurubați piulițele aflate acolo.

PASUL 2.
Fixați raftul C de structura oglinzii A cu ajutorul piulițelor deșurubate anterior. Apoi înșurubați agățătorile D în locurile prevăzute pentru acestea.

PASUL 3.
Lipiți tampoanele G pe partea inferioară a bazei B, în locurile indicate în desen.

PASUL 4.
Conectați baza B la structura principală a oglinzii A. Introduceți șuruburile E din partea inferioară a bazei B, apoi așezați structura A peste acestea, montați de sus piulițele F și strângeți-le bine.

(UA) КРОКИ МОНТАЖУ

КРОК 1.
На задній стороні основної конструкції A, у місці, призначеному для встановлення полиці, відкрутіть розташовані там гайки.

КРОК 2.
Прикріпіть полицю C до конструкції дзеркала A за допомогою раніше відкручених гайок. Потім вкрутіть гачки D у призначені для них місця.

КРОК 3.
Приклейте накладки G до нижньої частини основи B у місцях, позначених на рисунку.

КРОК 4.
З'єднайте основу B з основною конструкцією дзеркала A. Вставте гвинти E знизу основи B, встановіть на них конструкцію A, потім зверху надягніть гайки F і надійно їх затягніть.

(RU) ШАГИ МОНТАЖА

ШАГ 1.
На задней стороне основной конструкции A, в месте, предназначенном для установки полки, открутите находящиеся там гайки.

ШАГ 2.
Прикрепите полку C к конструкции зеркала A с помощью ранее откученных гаек. Затем вкрутите крючки D в предназначенные для них места.

ШАГ 3.
Приклейте накладки G к нижней части основания B в местах, указанных на рисунке.

ШАГ 4.
Соедините основание B с основной конструкцией зеркала A. Вставьте винты E с нижней стороны основания B, установите на них конструкцию A, затем сверху установите гайки F и надежно затяните их.

(DE) MONTAGESCHRITTE

SCHRITT 1.
Lösen Sie auf der Rückseite der Hauptkonstruktion A an der für die Montage der Ablage vorgesehenen Stelle die dort befindlichen Muttern.

SCHRITT 2.
Befestigen Sie die Ablage C mit den zuvor gelösten Muttern an der Spiegelkonstruktion A. Schrauben Sie anschließend die Haken D in die dafür vorgesehenen Stellen ein.

SCHRITT 3.
Kleben Sie die Auflagen G an den in der Abbildung markierten Stellen auf die Unterseite des Sockels B.

SCHRITT 4.
Verbinden Sie den Sockel B mit der Hauptkonstruktion des Spiegels A. Führen Sie die Schrauben E von der Unterseite des Sockels B ein, setzen Sie anschließend die Konstruktion A darauf, bringen Sie von oben die Muttern F an und ziehen Sie diese fest an.

(LT) MONTAVIMO ŽINGSNIAI

1 ŽINGSNIS.
Galinėje pagrindinės konstrukcijos A pusėje, lentynai montuoti skirtoje vietoje, atsukite ten esančias veržles.

2 ŽINGSNIS.
Pritvirtinkite lentyną C prie veidrodžio konstrukcijos A anksčiau atsuktomis veržlėmis. Tada įsukite kabliukus D į jiems skirtas vietas.

3 ŽINGSNIS.
Priklijuokite apsaugines pagalvėles G prie pagrindo B apatinės dalies, paveikslėlyje pažymėtose vietose.

4 ŽINGSNIS.
Sujunkite pagrindą B su pagrindine veidrodžio konstrukcija A. Iš apatinės pagrindo B pusės įstatykite varžtus E, ant jų uždėkite konstrukciją A, tada iš viršaus uždėkite veržles F ir tvirtai jas priveržkite.

VELACO

IMPORTER / PRODUCENT
VELACO Sp. z o.o.
Świdry 104C,
21-400 Łuków
velaco.pl