REVOGYM

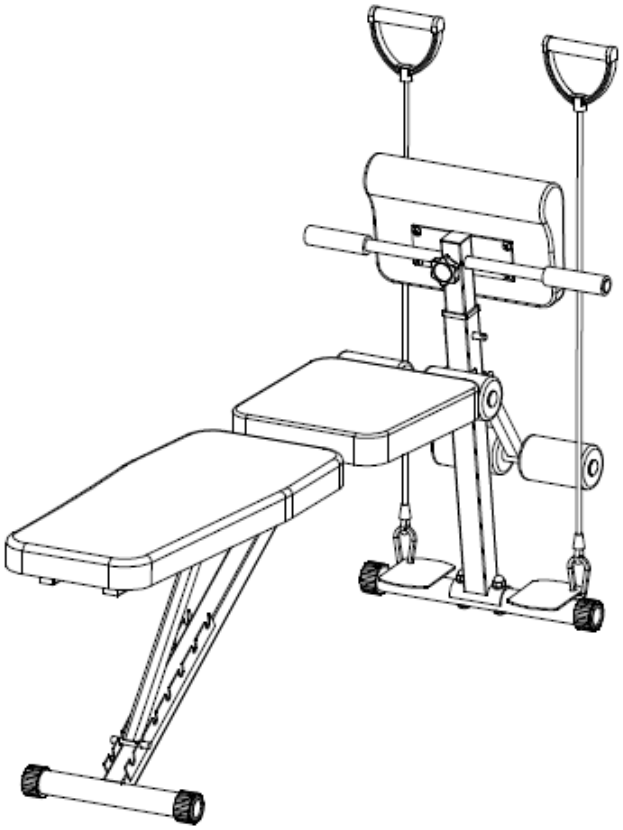

TP04

velaco.pl

1

Informacje Ogólne / General Information / Všeobecné informace / Všeobecné informácie / Általános információk / Informații generale / Загальна інформація / Общая информация / Allgemeine Informationen / Bendroji informacija

(PL) **Dziękujemy Państwu za zakup naszego produktu. Przed rozpoczęciem użytkowania, prosimy o uważne zapoznanie się z poniższą instrukcją. Zamieszczone w instrukcji schematy i rysunki są uproszczone i zawierają jedynie szczegóły niezbędne do prawidłowego użytkowania produktu.**
UWAGA: Niestosowanie się do zaleceń zamieszczonych w niniejszej instrukcji może być podstawą do odrzucenia reklamacji.

(EN) **Thank you for purchasing our product. Before starting to use it, please carefully read the following instructions. The diagrams and illustrations included in this manual are simplified and contain only the details necessary for the correct use of the product.**
WARNING: Failure to follow the recommendations in this manual may be grounds for rejecting a warranty claim.

(CS) **Děkujeme vám za zakoupení našeho produktu. Před zahájením používání si prosím pečlivě přečtěte následující pokyny. Schémata a obrázky uvedené v této příručce jsou zjednodušené a obsahují pouze podrobnosti nezbytné pro správné používání produktu.**
UPOZORNĚNÍ: Nedodržení doporučení uvedených v této příručce může být důvodem k zamítnutí reklamace.

(SK) **Ďakujeme vám za zakúpenie nášho produktu. Pred začatím používania si prosím pozorne prečítajte nasledujúce pokyny. Schémy a obrázky uvedené v tejto príručke sú zjednodušené a obsahujú iba podrobnosti nevyhnutné na správne používanie produktu.**
UPOZORNENIE: Nedodržanie odporúčaní uvedených v tejto príručke môže byť dôvodom na zamietnutie reklamácie.

(HU) **Köszönjük, hogy megvásárolta termékünket. Használat megkezdése előtt kérjük, figyelmesen olvassa el az alábbi útmutatót. Az útmutatóban található ábrák és rajzok egyszerűsítettek, és csak a termék helyes használatához szükséges részleteket tartalmazzák.**
FIGYELEM: Az útmutatóban foglalt ajánlások be nem tartása a jótállási igény elutasításának alapja lehet.

(RO) **Vă mulțumim pentru achiziționarea produsului nostru. Înainte de a începe utilizarea, vă rugăm să citiți cu atenție instrucțiunile de mai jos. Schemele și desenele incluse în acest manual sunt simplificate și conțin doar detaliile necesare utilizării corecte a produsului.**
ATENȚIE: Nerespectarea recomandărilor din acest manual poate constitui motiv de respingere a reclamației.

(UK) **Дякуємо Вам за придбання нашого продукту. Перед початком використання, будь ласка, уважно ознайомтеся з наступною інструкцією. Схеми та малюнки, наведені в цій інструкції, спрощені та містять лише необхідні деталі для правильного використання продукту.**
УВАГА: Недотримання рекомендацій, зазначених у цій інструкції, може бути підставою для відхилення рекламації.

(RU) **Благодарим Вас за приобретение нашего продукта. Перед началом использования, пожалуйста, внимательно ознакомьтесь с данной инструкцией. Схемы и рисунки, приведенные в инструкции, упрощены и содержат только необходимые детали для правильного использования продукта.**
ВНИМАНИЕ: Несоблюдение рекомендаций, указанных в данной инструкции, может являться основанием для отказа в удовлетворении претензии.

(DE) **Vielen Dank für den Kauf unseres Produkts. Bevor Sie es verwenden, lesen Sie bitte sorgfältig die folgenden Anweisungen. Die in dieser Anleitung enthaltenen Diagramme und Abbildungen sind vereinfacht und enthalten nur die für die korrekte Verwendung des Produkts erforderlichen Details.**
ACHTUNG: Die Nichtbeachtung der in dieser Anleitung enthaltenen Empfehlungen kann ein Grund für die Ablehnung einer Reklamation sein.

(LT) **Dėkojame, kad įsigijote mūsų gaminį. Prieš pradėdami naudoti, atidžiai perskaitykite šią instrukciją. Šioje instrukcijoje pateikti brėžiniai ir schemos yra supaprastinti ir pateikia tik detales, būtinas tinkamam gaminio naudojimui.**
ĮSPĖJIMAS: Nesilaikant šios instrukcijos rekomendacijų, pretenzijos gali būti atmestos.

(PL) WSKAZÓWKI BEZPIECZEŃSTWA

1. Montuj urządzenie zgodnie z instrukcją, używając tylko części z zestawu.
2. Przed pierwszym użyciem sprawdź, czy wszystkie śruby i połączenia są dobrze dokręcone.
3. Ustaw urządzenie na suchej, stabilnej i równej powierzchni, co najmniej 1 m od ścian i innych przedmiotów.
4. Sprzęt przeznaczony jest wyłącznie dla osób dorosłych. Dzieci mogą korzystać tylko pod nadzorem dorosłych.
5. Ćwicz wyłącznie zgodnie z przeznaczeniem urządzenia.
6. Noś odpowiednią odzież sportową i obuwie.
7. Zawsze wykonaj rozgrzewkę przed treningiem.
8. Przerwij ćwiczenia w razie bólu, zawrotów głowy, bólu w klatce piersiowej lub innych niepokojących objawów i skonsultuj się z lekarzem.
9. Zabezpieczaj sprzęt przed dziećmi i zwierzętami.
10. Regularnie sprawdzaj stan techniczny urządzenia (śruby, spawy, elementy piankowe, uchwyty).
11. Wymieniaj zużyte lub uszkodzone części – nie używaj sprzętu do czasu naprawy.
12. Czyść urządzenie miękką, wilgotną ściereczką, unikaj agresywnych detergentów.

Wskazówka dotycząca usuwania odpadów
Nasze produkty podlegają recyklingowi. Pod koniec okresu używalności proszę oddać urządzenie do właściwego punktu usuwania odpadów (lokalny punkt zbiorczy).

(EN) SAFETY INSTRUCTIONS

1. Assemble the device according to the instructions, using only the parts included in the set.
2. Before first use, check that all screws and connections are properly tightened.
3. Place the device on a dry, stable, and level surface, at least 1 m away from walls and other objects.
4. The equipment is intended for adults only. Children may use it only under adult supervision.
5. Use the equipment only as intended.
6. Wear appropriate sports clothing and shoes.
7. Always warm up before training.
8. Stop exercising if you feel pain, dizziness, chest pain, irregular heartbeat, or other worrying symptoms, and consult a doctor.
9. Keep the equipment out of reach of children and pets.
10. Regularly check the technical condition of the device (screws, welds, foam elements, handles).
11. Replace worn or damaged parts – do not use the equipment until it is repaired.
12. Clean the device with a soft, damp cloth; avoid aggressive detergents.



Disposal Information
Our products are recyclable. At the end of their service life, please take the device to an appropriate waste disposal facility (local collection point).

(CS) BEZPEČNOSTNÍ POKYNY

1. Montujte zařízení podle návodu a používejte pouze součásti ze sady.
2. Před prvním použitím zkontrolujte, zda jsou všechny šrouby a spoje správně utažené.
3. Umístěte zařízení na suchý, stabilní a rovný povrch, alespoň 1 m od stěn a jiných předmětů.
4. Zařízení je určeno pouze pro dospělé. Děti jej mohou používat jen pod dohledem dospělých.
5. Používejte zařízení pouze k určenému účelu.
6. Noste vhodné sportovní oblečení a obuv.
7. Před tréninkem se vždy zahřejte.
8. Pokud se objeví bolest, závratě, bolest na hrudi nebo jiné potíže, okamžitě přestaňte cvičit a poraďte se s lékařem.
9. Chraňte zařízení před dětmi a zvířaty.
10. Pravidelně kontrolujte technický stav zařízení (šrouby, sváry, pěnové prvky, rukojeti).
11. Opotřebované nebo poškozené části vyměňte – zařízení nepoužívejte, dokud nebude opraveno.
12. Čistěte zařízení měkkým, vlhkým hadříkem, nepoužívejte agresivní čisticí prostředky.



Pokyny k likvidaci
Naše výrobky jsou recyklovatelné. Po skončení životnosti prosím odevzdejte zařízení do příslušného sběrného místa.

(SK) BEZPEČNOSTNÉ POKYNY

1. Montujte zariadenie podľa návodu a používajte iba diely zo sady.
2. Pred prvým použitím skontrolujte, či sú všetky skrutky a spoje dobre dotiahnuté.
3. Umiestnite zariadenie na suchý, stabilný a rovný povrch, aspoň 1 m od stien a iných predmetov.
4. Zariadenie je určené len pre dospelých. Deti ho môžu používať iba pod dohľadom dospelých.
5. Používajte zariadenie len na určený účel.
6. Noste vhodné športové oblečenie a obuv.
7. Pred tréningom sa vždy rozcvičte.
8. Ak sa objaví bolesť, závraty, bolesť na hrudi alebo iné ťažkosti, okamžite prestaňte cvičiť a poraďte sa s lekárom.
9. Chráňte zariadenie pred deťmi a zvieratami.
10. Pravidelne kontrolujte technický stav zariadenia (skrutky, zvary, penové prvky, rukoväte).
11. Opotrebované alebo poškodené časti vymeňte – zariadenie nepoužívajte, kým nebude opravené.
12. Čistite zariadenie mäkkou, vlhkou handričkou; vyhnite sa agresívnym čistiacim prostriedkom.



Pokyny na likvidáciu
Naše výrobky sú recyklovateľné. Po skončení životnosti odovzdajte zariadenie do príslušného zberného miesta.

(HU) BIZTONSÁGI UTASÍTÁSOK

1. Szerelje össze a készüléket az útmutató szerint, csak a készletben található alkatrészeket használva.
2. Első használat előtt ellenőrizze, hogy minden csavar és kötés megfelelően meg van-e húzva.
3. Helyezze a készüléket száraz, stabil és egyenes felületre, legalább 1 m-re a falaktól és más tárgyaktól.
4. A berendezés kizárólag felnőttek számára készült. Gyermekek csak felnőtt felügyelete mellett használhatják.
5. A készüléket kizárólag rendeltetésszerűen használja.
6. Viseljen megfelelő sportöltözéket és sportcipőt.
7. Mindig melegítsen be edzés előtt.
8. Ha fájdalmat, szédülést, mellkasi fájdalmat vagy más tünetet érez, azonnal hagyja abba a gyakorlást és forduljon orvoshoz.
9. Tartsa a készüléket távol gyermekektől és háziállatoktól.
10. Rendszeresen ellenőrizze a készülék műszaki állapotát (csavarok, hegesztések, szivacselemek, fogantyúk).
11. Cserélje ki a kopott vagy sérült alkatrészeket – ne használja a készüléket javításig.
12. A készüléket puha, nedves ruhával tisztítsa, kerülje az erős tisztítószereket.

Hulladékkezelési útmutató
Termékeink újrahasznosíthatók. Használati idejük végén kérjük, adja le a készüléket a megfelelő hulladékgyűjtő helyen (helyi gyűjtőponton).

(RO) INSTRUCȚIUNI DE SIGURANȚĂ

1. Montați dispozitivul conform instrucțiunilor, folosind doar piesele din set.
2. Înainte de prima utilizare, verificați dacă toate șuruburile și conexiunile sunt bine strânse.
3. Așezați dispozitivul pe o suprafață uscată, stabilă și plană, la cel puțin 1 m de pereți și alte obiecte.
4. Echipamentul este destinat exclusiv adulților. Copiii îl pot folosi doar sub supravegherea adulților.
5. Folosiți echipamentul numai conform destinației sale.
6. Purtați îmbrăcăminte sport și încălțăminte adecvată.
7. Încălziți-vă întotdeauna înainte de antrenament.
8. Opriți exercițiile în caz de dureri, amețeli, dureri în piept sau alte simptome și consultați un medic.
9. Țineți echipamentul departe de copii și animale.
10. Verificați regulat starea tehnică a dispozitivului (șuruburi, suduri, elemente din spumă, mânere).
11. Înlocuiți piesele uzate sau deteriorate – nu utilizați echipamentul până la reparare.
12. Curățați dispozitivul cu o cârpă moale și umedă; evitați detergenții agresivi.

Instrucțiuni de eliminare
Produsele noastre sunt reciclabile. La sfârșitul duratei de viață, vă rugăm să predați dispozitivul la un punct de colectare adecvat (punct local de colectare).

(UA) ІНСТРУКЦІЇ З БЕЗПЕКИ

1. Збирайте пристрій відповідно до інструкції, використовуючи лише деталі з комплекту.
2. Перед першим використанням перевірте, чи всі гвинти та з’єднання добре закручені.
3. Встановіть пристрій на суху, стійку та рівну поверхню, щонайменше 1 м від стін та інших предметів.
4. Обладнання призначене лише для дорослих. Діти можуть користуватися тільки під наглядом дорослих.
5. Використовуйте пристрій лише за його прямим призначенням.
6. Носіть відповідний спортивний одяг та взуття.
7. Завжди робіть розминку перед тренуванням.
8. При появі болю, запаморочення, болю у грудях чи інших симптомів негайно припиніть тренування та зверніться до лікаря.
9. Тримайте пристрій подалі від дітей і тварин.
10. Регулярно перевіряйте технічний стан обладнання (гвинти, зварні шви, пінні елементи, ручки).
11. Замінюйте зношені або пошкоджені деталі – не використовуйте пристрій до ремонту.
12. Очищуйте пристрій м’якою вологою ганчіркою; уникайте агресивних миючих засобів.

Instrucțiuni de eliminare
Produsele noastre sunt reciclabile. La sfârșitul duratei de viață, vă rugăm să predați dispozitivul la un punct de colectare adecvat (punct local de colectare).

(RU) ИНСТРУКЦИИ ПО БЕЗОПАСНОСТИ

1. Собирайте устройство в соответствии с инструкцией, используя только детали из комплекта.
2. Перед первым использованием убедитесь, что все винты и соединения хорошо затянуты.
3. Установите устройство на сухую, устойчивую и ровную поверхность, не менее чем в 1 м от стен и других предметов.
4. Оборудование предназначено только для взрослых. Дети могут использовать его только под присмотром взрослых.
5. Используйте устройство только по назначению.
6. Носите соответствующую спортивную одежду и обувь.
7. Всегда выполняйте разминку перед тренировкой.
8. Прекратите упражнения при боли, головокружении, болях в груди или других симптомах и обратитесь к врачу.
9. Держите оборудование вдали от детей и животных.
10. Регулярно проверяйте техническое состояние устройства (винты, сварные швы, поролоновые элементы, ручки).
11. Заменяйте изношенные или поврежденные детали – не используйте оборудование до ремонта.
12. Очищайте устройство мягкой влажной тканью, избегайте агрессивных моющих средств.

Инструкция по утилизации
Наши продукты подлежат переработке. По окончании срока службы сдайте устройство в соответствующий пункт утилизации отходов (местный пункт сбора).

(DE) SICHERHEITSHINWEISE

1. Montieren Sie das Gerät gemäß der Anleitung und verwenden Sie nur die im Set enthaltenen Teile.
2. Überprüfen Sie vor der ersten Verwendung, ob alle Schrauben und Verbindungen fest angezogen sind.
3. Stellen Sie das Gerät auf eine trockene, stabile und ebene Fläche, mindestens 1 m von Wänden und anderen Gegenständen entfernt.
4. Das Gerät ist nur für Erwachsene bestimmt. Kinder dürfen es nur unter Aufsicht von Erwachsenen benutzen.
5. Verwenden Sie das Gerät nur bestimmungsgemäß.
6. Tragen Sie geeignete Sportkleidung und Sportschuhe.
7. Führen Sie vor jedem Training stets Aufwärmübungen durch.
8. Beenden Sie das Training bei Schmerzen, Schwindel, Brustschmerzen oder anderen Symptomen und konsultieren Sie einen Arzt.
9. Halten Sie das Gerät von Kindern und Haustieren fern.
10. Überprüfen Sie regelmäßig den technischen Zustand des Geräts (Schrauben, Schweißnähte,Schaumstoffteile, Griffe).
11. Ersetzen Sie abgenutzte oder beschädigte Teile – benutzen Sie das Gerät nicht, bis es repariert ist.
12. Reinigen Sie das Gerät mit einem weichen, feuchten Tuch; vermeiden Sie aggressive Reinigungsmittel.

Hinweis zur Entsorgung
Unsere Produkte sind recycelbar. Am Ende der Lebensdauer geben Sie das Gerät bitte an einer geeigneten Entsorgungsstelle (örtliche Sammelstelle) ab.

(LT) SAUGOS NURODYMAI

1. Surinkite įrenginį pagal instrukciją, naudodami tik rinkinyje esančias dalis.
2. Prieš pirmą naudojimą patikrinkite, ar visi varžtai ir jungtys gerai priveržti.
3. Pastatykite įrenginį ant sausos, stabilios ir lygios dangos, ne arčiau kaip 1 m nuo sienų ir kitų daiktų.
4. Įrenginys skirtas tik suaugusiesiems. Vaikai gali juo naudotis tik prižiūrimi suaugusiųjų.
5. Naudokite įrenginį tik pagal paskirtį.
6. Mūvėkite tinkamą sportinę aprangą ir avalynę.
7. Visada atlikite apšilimą prieš treniruotę.
8. Jei pajusite skausmą, galvos svaigimą, krūtinės skausmą ar kitus simptomus, nedelsdami nutraukite treniruotę ir kreipkitės į gydytoją.
9. Laikykite įrenginį atokiau nuo vaikų ir gyvūnų.
10. Reguliariai tikrinkite įrenginio techninę būklę (varžtus, suvirinimo siūles, porolono elementus, rankenas).
11. Pakeiskite susidėvėjusias ar pažeistas dalis – nenaudokite įrenginio, kol jis nesutaisytas.
12. Valykite įrenginį minkšta drėgna šluoste; venkite agresyvių valiklių.

Atliekų šalinimo instrukcija
Mūsų gaminiai yra perdirbami. Pasibaigus naudojimo laikui, prietaisą prašome pristatyti į tinkamą atliekų šalinimo punktą (vietinį surinkimo punktą).

2

Instrukcja montażu / Assembly Instructions / Návod k montáži / Návod na montáž / Szerelési útmutató / Instrucțiuni de asamblare / Інструкція з монтажу / Инструкция по сборке / Montageanleitung / Surinkimo instrukcija

(PL) Przedstawione elementy oraz schematy montażu mają charakter poglądowy. Rzeczywisty produkt może nieznacznie różnić się od ilustracji, a zawartość opakowania może odbiegać od przedstawionych rysunków.

(EN) The components and assembly diagrams shown are for illustrative purposes only. The actual product may differ slightly from the illustrations, and the contents of the package may vary from the drawings shown.

(CS) Uvedené prvky a montážní schémata mají pouze ilustrační charakter. Skutečný výrobek se může mírně lišit od ilustrací a obsah balení se může od uvedených obrázků odlišovat.

(SK) Uvedené prvky a montážne schémy majú iba ilustračný charakter. Skutočný výrobok sa môže mierne líšiť od ilustrácií a obsah balenia sa môže od uvedených obrázkov odlišovať.

(HU) A bemutatott elemek és szerelési ábrák csak tájékoztató jellegűek. A tényleges termék kis mértékben eltérhet az illusztrációktól, és a csomag tartalma eltérhet a bemutatott rajzoktól.

(RO) Elementele și schemele de asamblare prezentate au doar caracter ilustrativ. Produsul real poate diferi ușor de ilustrații, iar conținutul pachetului poate varia față de desenele prezentate.

(UA) Наведені елементи та схеми складання мають ознайомчий характер. Реальний продукт може дещо відрізнятися від ілюстрацій, а вміст упаковки може відрізнятися від поданих зображень.

(RU) Представленные элементы и схемы сборки носят ознакомительный характер. Реальный продукт может незначительно отличаться от изображений, а комплект поставки может отличаться от представленных рисунков.

(DE) Die dargestellten Teile und Montageschemata dienen nur zur Veranschaulichung. Das tatsächliche Produkt kann geringfügig von den Abbildungen abweichen, und der Packungsinhalt kann von den dargestellten Zeichnungen unterschiedlich sein.

(LT) Pateikti elementai ir surinkimo schemos yra tik iliustracinio pobūdžio. Tikrasis gaminys gali šiek tiek skirtis nuo iliustracijų, o pakuotės turinys gali neatitikti pateiktų brėžinių.

ELEMENTY URZĄDZENIA / DEVICE COMPONENTS / SOUČÁSTI ZAŘÍZENÍ / SÚČIASTKY ZARIADENIA / A KÉSZÜLÉK RÉSZEI / COMPONENTELE DISPOZITIVULUI / КОМПОНЕНТИ ПРИСТРОЮ / КОМПОНЕНТЫ УСТРОЙСТВА / GERÄTEKOMPONENTEN / ĮRENGINIO DALYS

(PL)

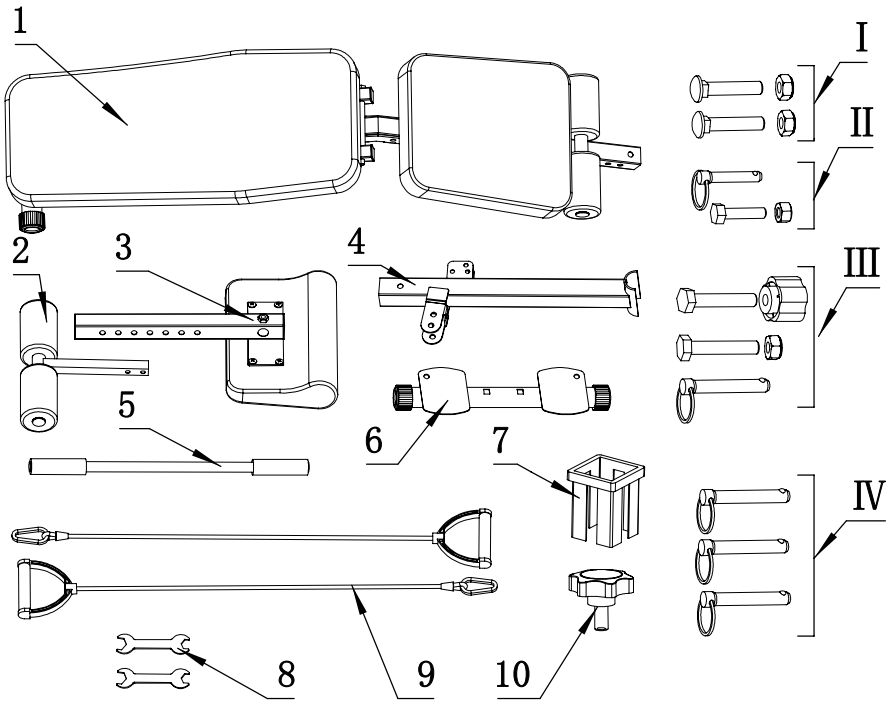

1. Rama główna

2. Podnóżek

3. Zagłówek

4. Przedni wspornik

5. Poręcz

6. Podpora dolna

7. Obudowa podpory

8. Klucz

9. Uchwyty

10. Pokrętło

I. Śruba nośna M10 i nakrętka M10

II. Śruba ø8, śruba M8 i nakrętka M8

III. Śruba ø10, śruba M10, nakrętka, nakrętka M10 i nakrętka pokrętła

IV. Śruba ø10

(EN)

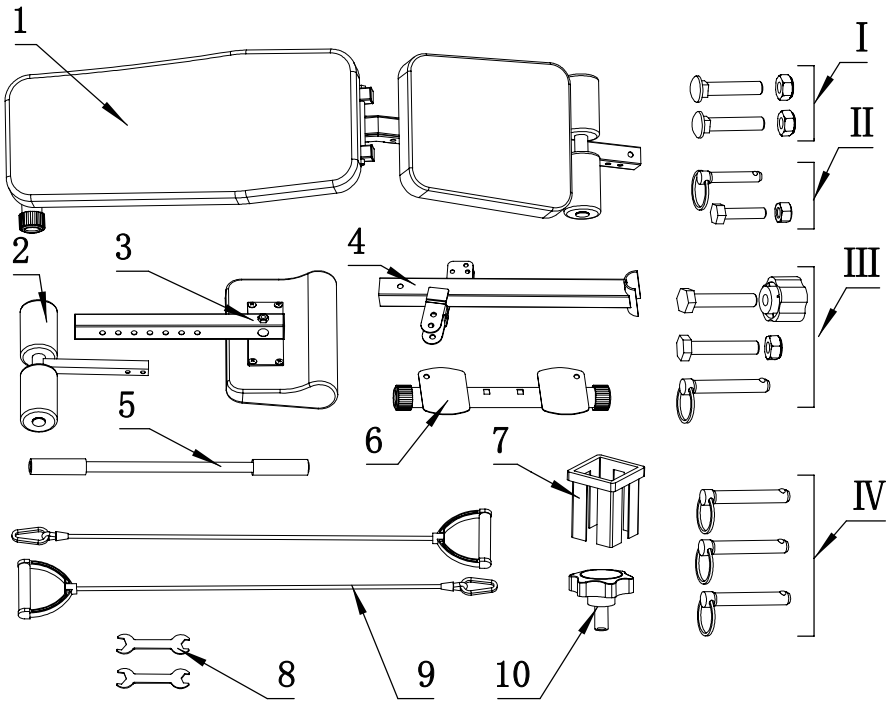

1. Main frame

2. Footrest

3. Headrest

4. Front support

5. Handlebar

6. Lower support

7. Support cover

8. Wrench

9. Handles

10. Knob

I. Load-bearing screw M10 and nut M10
II. Screw ø8, screw M8 and nut M8
III. Screw ø10, screw M10, nut M10 and knob nut
IV. Screw ø10

(CS)

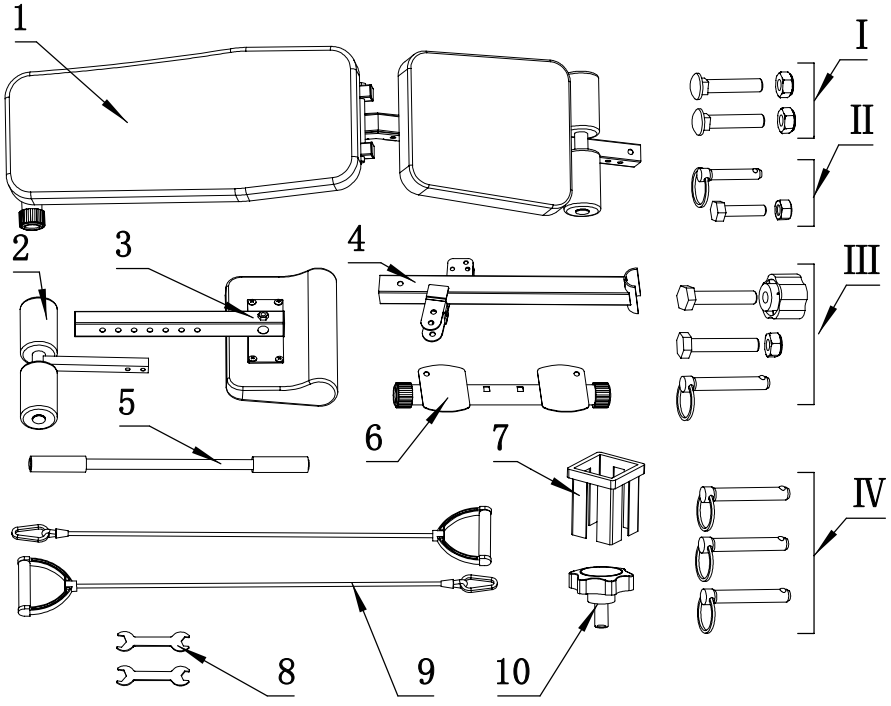

1. Hlavní rám

2. Opěrka nohou

3. Opěrka hlavy

4. Přední podpěra

5. Madlo

6. Spodní podpěra

7. Kryt podpěry

8. Klíč

9. Rukojeti

10. Knoflík

I. Nosný šroub M10 a matice M10
II. Šroub ø8, šroub M8 a matice M8
III. Šroub ø10, šroub M10, matice M10 a matice knoflíku
IV. Šroub ø10

(SK)

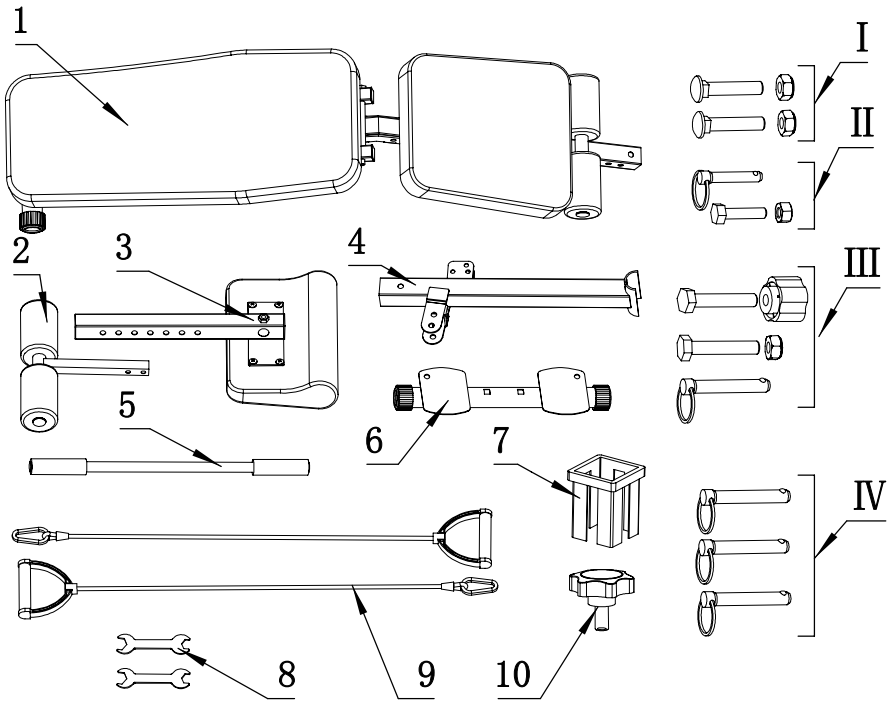

1. Hlavný rám

2. Podnožka

3. Opierka hlavy

4. Predná podpera

5. Madlo

6. Dolná podpera

7. Kryt podpery

8. Kľúč

9. Rukoväte

10. Ovládacie koliesko

I. Nosná skrutka M10 a matica M10

II. Skrutka ø8, skrutka M8 a matica M8

III. Skrutka ø10, skrutka M10, matica M10 a matica kolieska

IV. Skrutka ø10

(HU)

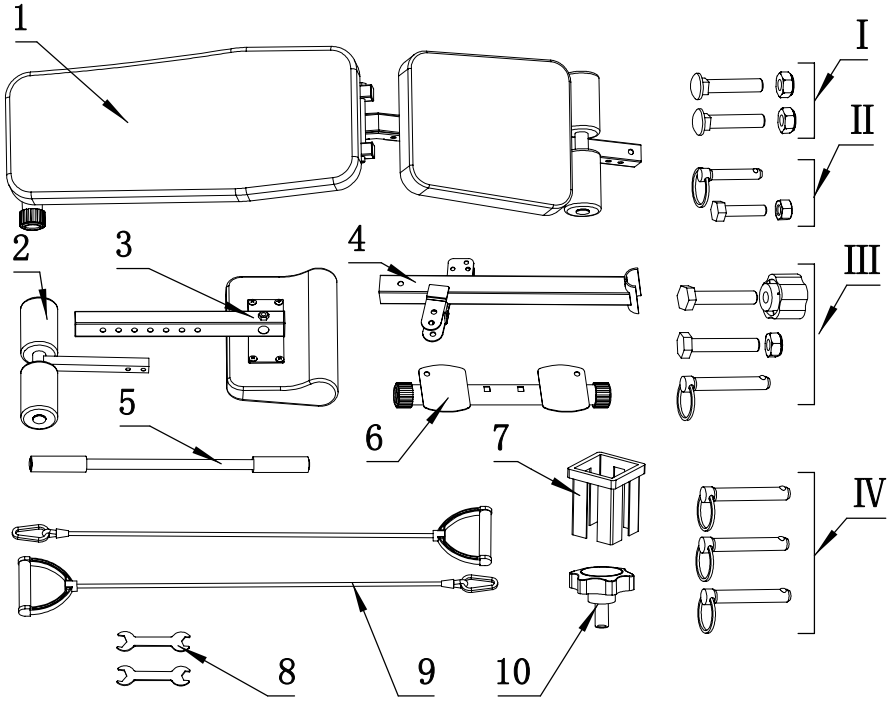

1. Fő keret

2. Lábtartó

3. Fejtámla

4. Első tartó

5. Fogantyú

6. Alsó támasz

7. Támasz burkolat

8. Kulcs

9. Fogók

10. Gomb

I. Teherbíró csavar M10 és anya M10

II. Csavar ø8, csavar M8 és anya M8

III. Csavar ø10, csavar M10, anya M10 és gomb anya

IV. Csavar ø10

(RO)

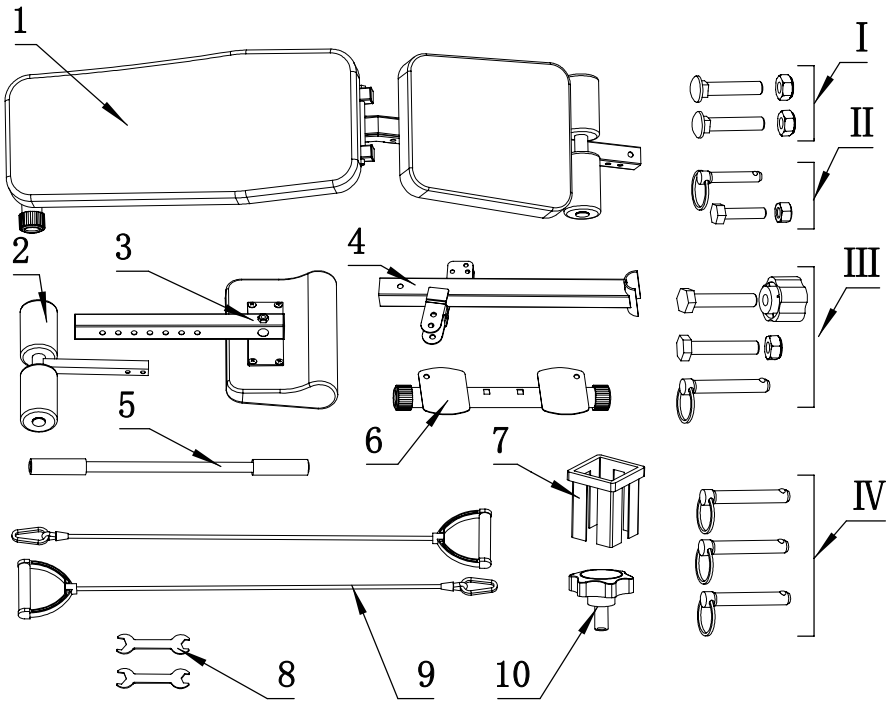

1. Cadru principal

2. Suport pentru picioare

3. Tetiere

4. Suport frontal

5. Mâner

6. Suport inferior

7. Carcasa suportului

8. Cheie

9. Mânere

10. Buton de reglaj

I. Șurub de rezistență M10 și piuliță M10

II. Șurub ø8, șurub M8 și piuliță M8

III. Șurub ø10, șurub M10, piuliță M10 și piuliță pentru buton

IV. Șurub ø10

(UA)

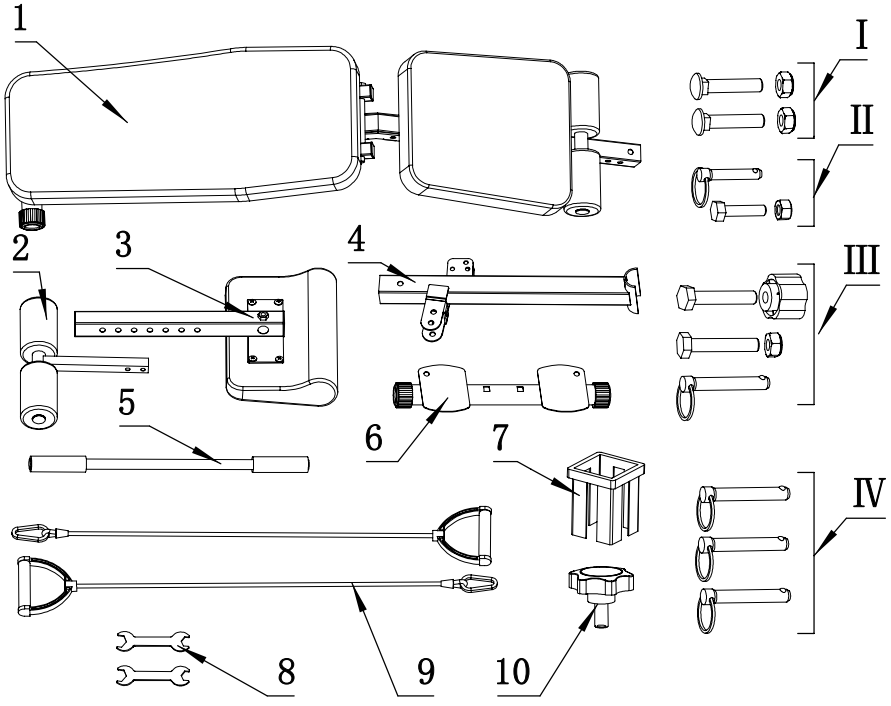

1. Основна рама

2. Підніжка

3. Підголівник

4. Передня опора

5. Ручка

6. Нижня опора

7. Кожух опори

8. Ключ

9. Ручки

10. Регулювальна рукоятка

I. Несучий гвинт M10 та гайка M10

II. Гвинт ø8, гвинт M8 та гайка M8

III. Гвинт ø10, гвинт M10, гайка M10 та гайка рукоятки

IV. Гвинт ø10

(RU)

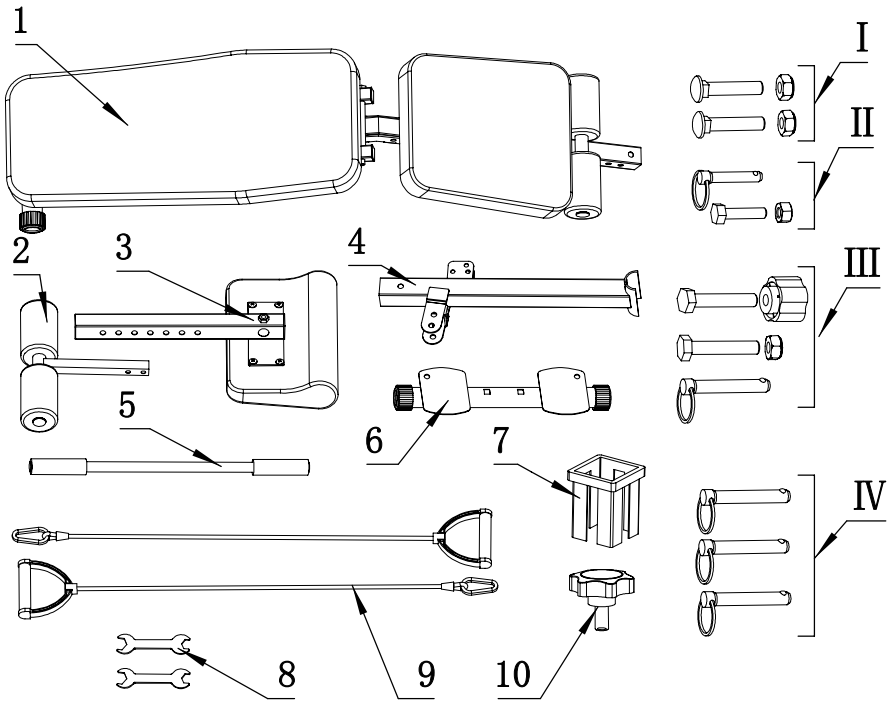

1. Основная рама
2. Подножка
3. Подголовник
4. Передняя опора
5. Рукоятка
6. Нижняя опора
7. Кожух опоры
8. Ключ
9. Ручки
10. Регулировочная рукоятка

I. Несущий болт M10 и гайка M10
II. Болт ⌀8, болт M8 и гайка M8
III. Болт ⌀10, болт M10, гайка M10 и гайка рукоятки
IV. Болт ⌀10

(DE)

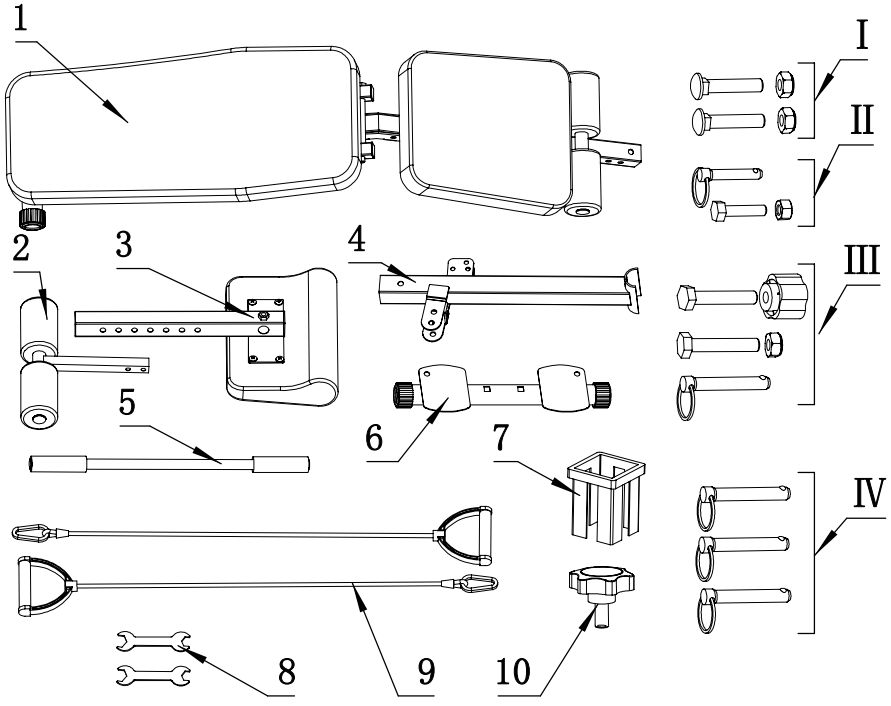

1. Hauptrahmen
2. Fußstütze
3. Kopfstütze
4. Vordere Stütze
5. Griff
6. Untere Stütze
7. Stützeabdeckung
8. Schlüssel
9. Griffe
10. Drehknopf

I. Tragbolzen M10 und Mutter M10
II. Schraube ⌀8, Schraube M8 und Mutter M8
III. Schraube ⌀10, Schraube M10, Mutter M10 und Knopfmutter
IV. Schraube ⌀10

(LT)

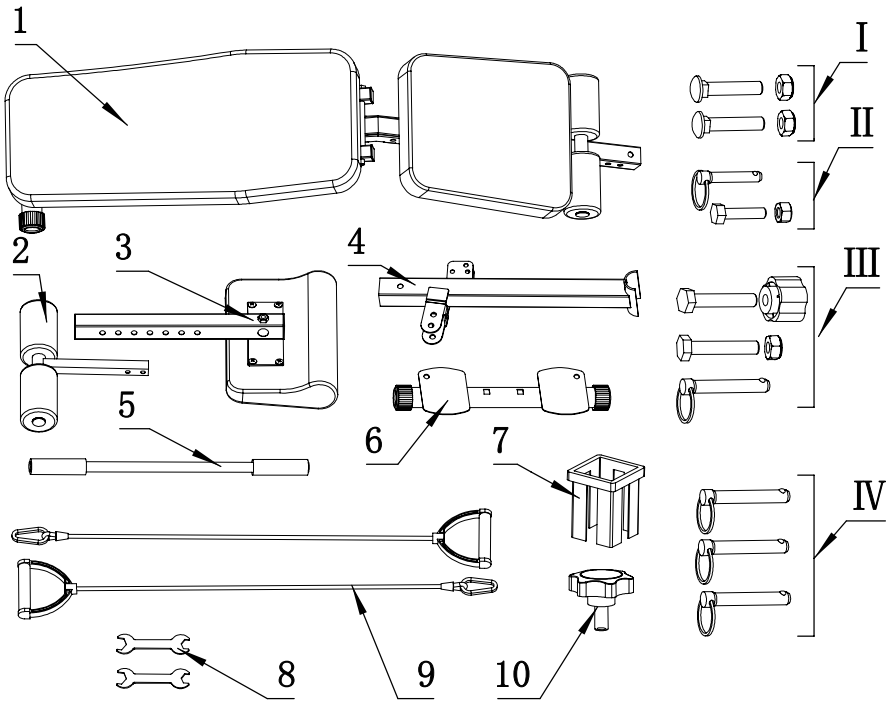

1. Pagrindinis rėmas

2. Pakojis

3. Galvos atrama

4. Priekinė atrama

5. Rankena

6. Apatinė atrama

7. Atramos gaubtas

8. Raktas

9. Rankenos

10. Reguliavimo rankenėlė

I. Laikomoji varžtas M10 ir veržlė M10

II. Varžtas ø8, varžtas M8 ir veržlė M8

III. Varžtas ø10, varžtas M10, veržlė M10 ir rankenėlės veržlė

IV. Varžtas ø10

INSTALACJA / INSTALLATION / INSTALACE / INŠTALÁCIA / TELEPÍTÉS / INSTALARE / ВСТАНОВЛЕННЯ / УСТАНОВКА / INSTALLATION / ĮRENGIMAS

1

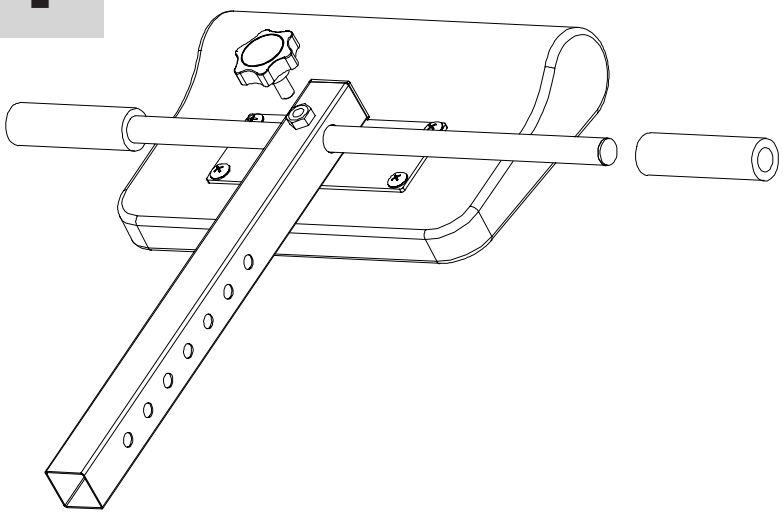

2

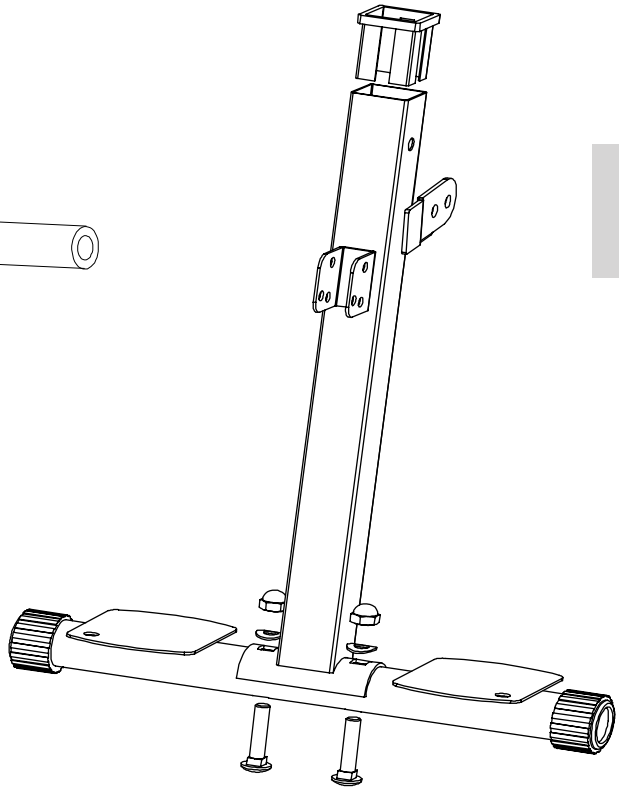

3

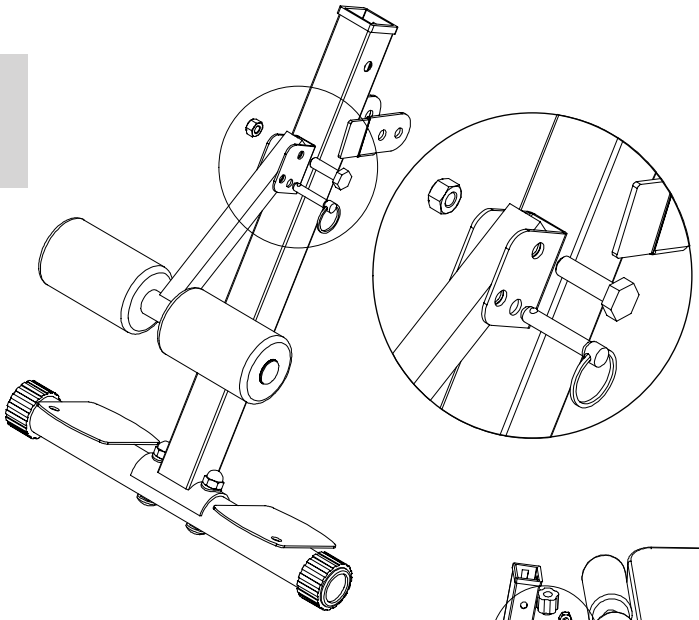

4

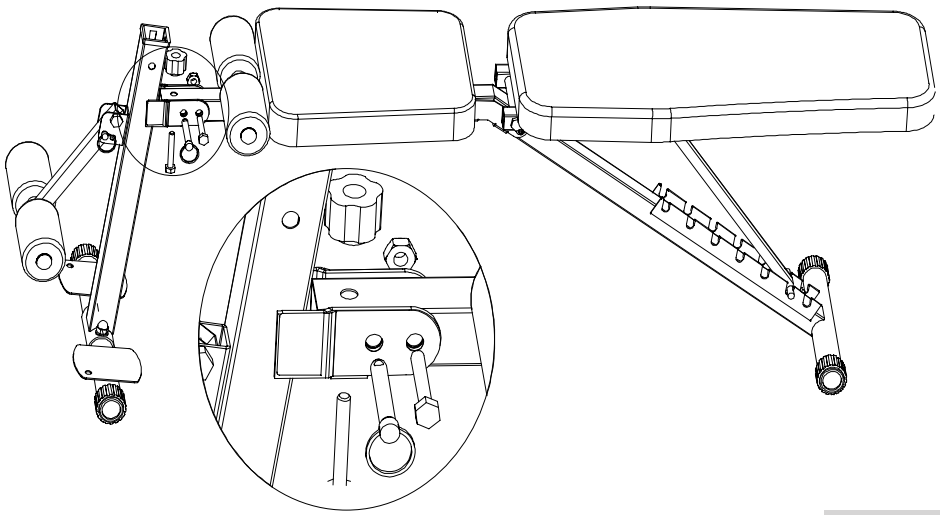

5

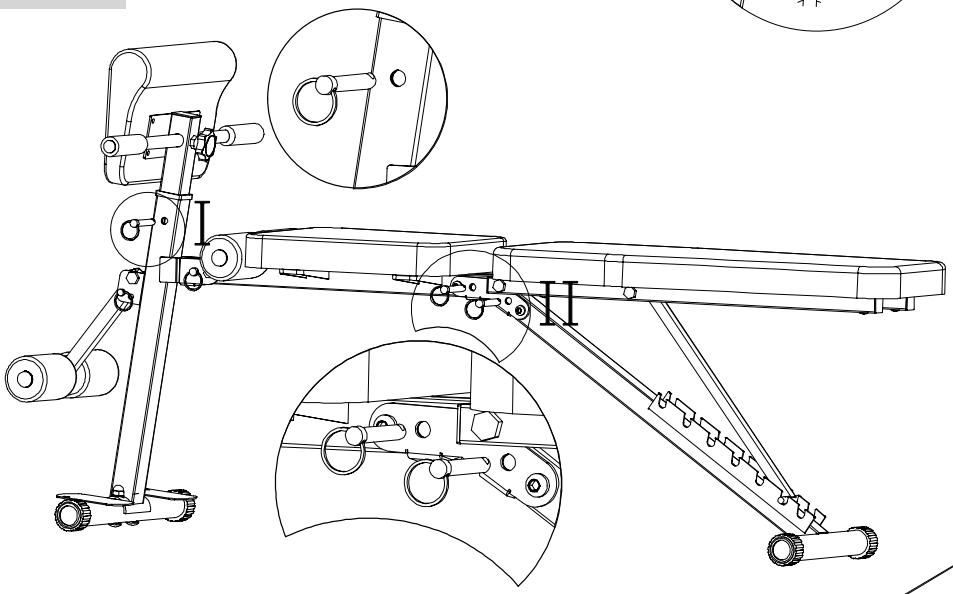

6

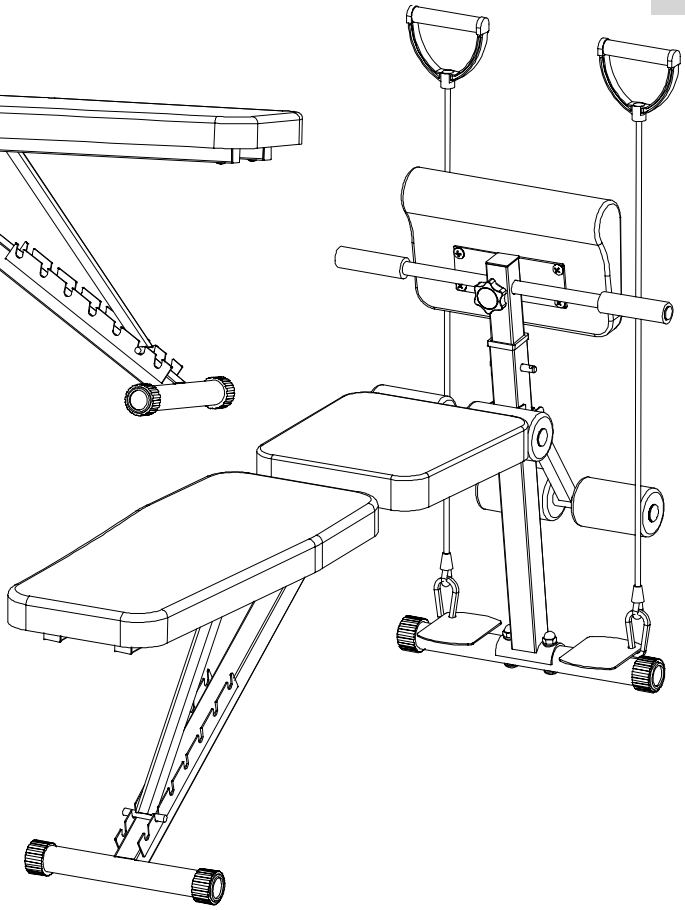

(PL) KROKI MONTAŻU

KROK 1. Połączenie elementów (3) i (5)
Umieść element (3) i element (5) w odpowiedniej pozycji montażowej.
Połącz je za pomocą pokrętła, upewniając się, że otwory są dobrze wyrównane.
Dokręć pokrętło ręcznie, aż elementy będą stabilne i nie będą miały luzu.

KROK 2. Połączenie elementów (4) i (6)
Ustaw element (4) oraz element (6) zgodnie ze schematem montażu.
Wyrównaj otwory montażowe i włóż śrubę.
Nałóż nakrętkę i dokręć całość kluczem, aby połączenie było pewne i stabilne.

KROK 3. Montaż elementu (II)
Połącz elementy (2) i (4) z częścią oznaczoną (II).
Sprawdź, czy otwory są prawidłowo dopasowane, a całość osadzona równo.
Dokręć połączenia, aby zapewnić stabilność konstrukcji.

KROK 4. Montaż elementu (III)
Przymocuj element (4) i element (1) do części oznaczonej (III).
Wyrównaj otwory i użyj śrub oraz nakrętek zgodnie ze schematem.
Dokręć wszystkie połączenia, aby konstrukcja była sztywna.

KROK 5. Montaż elementu (IV)
Zainstaluj element (IV) na elementach (4) i (1).
Sprawdź, czy jest on właściwie osadzony i zabezpieczony śrubami.
Dokręć mocowania, aby uniknąć luzów podczas użytkowania.

KROK 6. Montaż uchwytów (9)
Umieść uchwyty (9) na elemencie (6).
Dociśnij je do końca, tak aby stabilnie przylegały.
Sprawdź, czy uchwyty nie przesuwają się podczas nacisku.

(EN) ASSEMBLY STEPS

STEP 1. Connecting parts (3) and (5)
Place part (3) and part (5) in the correct assembly position.
Connect them using the knob, making sure the holes are aligned.
Tighten the knob by hand until the parts are stable and without play.

STEP 2. Connecting parts (4) and (6)
Position part (4) and part (6) according to the assembly diagram.
Align the mounting holes and insert the screw.
Place the nut and tighten with a wrench to ensure a firm connection.

STEP 3. Installing part (II)
Connect parts (2) and (4) with part (II).
Check that the holes are properly aligned and the assembly is even.
Tighten the connections to ensure stability.

STEP 4. Installing part (III)
Attach part (4) and part (1) to part (III).
Align the holes and use screws and nuts according to the diagram.
Tighten all connections to make the structure rigid.

STEP 5. Installing part (IV)
Install part (IV) onto parts (4) and (1).
Ensure it is properly seated and secured with screws.
Tighten the fasteners to eliminate any looseness.

STEP 6. Installing the handles (9)
Place the handles (9) onto part (6).
Push them fully so that they fit firmly.
Check that the handles do not move during use.

(CS) KROKY MONTÁŽE

KROK 1. Spojení dílů (3) a (5)
Umístěte díl (3) a díl (5) do správné montážní polohy.
Spojte je pomocí knoflíku a ujistěte se, že otvory jsou vyrovnány.
Dotáhněte knoflík rukou, dokud nejsou díly stabilní a bez vůle.

KROK 2. Spojení dílů (4) a (6)
Umístěte díl (4) a díl (6) podle montážního schématu.
Vyrovnejte montážní otvory a vložte šroub.
Nasaďte matici a utáhněte klíčem pro pevné spojení.

KROK 3. Montáž dílu (II)
Spojte díly (2) a (4) s částí označenou (II).
Zkontrolujte, zda jsou otvory správně vyrovnány a sestava je rovná.
Dotáhněte spoje, aby byla zajištěna stabilita.

KROK 4. Montáž dílu (III)
Připevněte díl (4) a díl (1) k části označené (III).
Vyrovnejte otvory a použijte šrouby a matice dle schématu.
Dotáhněte všechna spojení, aby byla konstrukce pevná.

KROK 5. Montáž dílu (IV)
Nainstalujte díl (IV) na díly (4) a (1).
Ujistěte se, že je správně usazen a zajištěn šrouby.
Dotáhněte upevnění, abyste odstranili vůli.

KROK 6. Montáž rukojetí (9)
Nasaďte rukojeti (9) na díl (6).
Zatlačte je až na doraz, aby pevně držely.
Zkontrolujte, že se rukojeti při použití nepohybují.

(SK) KROKY MONTÁŽE

KROK 1. Spojenie dielov (3) a (5)
Umiestnite diel (3) a diel (5) do správnej montážnej polohy.
Spojte ich pomocou ovládacieho kolieska a uistite sa, že otvory sú vyrovnané.
Dotiahnite koliesko rukou, kým diely nebudú stabilné a bez vôle.

KROK 2. Spojenie dielov (4) a (6)
Umiestnite diel (4) a diel (6) podľa montážneho schémy.
Vyrovnajte montážne otvory a vložte skrutku.
Nasaďte maticu a dotiahnite kľúčom pre pevné spojenie.

KROK 3. Montáž dielu (II)
Spojte diely (2) a (4) s časťou označenou (II).
Skontrolujte, či sú otvory správne vyrovnané a zostava rovná.
Dotiahnite spoje, aby bola zabezpečená stabilita.

KROK 4. Montáž dielu (III)
Pripojte diel (4) a diel (1) k časti označenej (III).
Vyrovnajte otvory a použite skrutky a matice podľa schémy.
Dotiahnite všetky spoje, aby bola konštrukcia pevná.

KROK 5. Montáž dielu (IV)
Nainštalujte diel (IV) na diely (4) a (1).
Uistite sa, že je správne osadený a zaistený skrutkami.
Dotiahnite upevnenie, aby ste odstránili vôľu.

KROK 6. Montáž rukovätí (9)
Nasaďte rukoväte (9) na diel (6).
Zasuňte ich až na doraz, aby pevne držali.
Skontrolujte, že sa rukoväte pri používaní nehýbu.

(HU) Szerelési lépések

1. LÉPÉS. (3) és (5) összekapcsolása
Helyezze a (3) és (5) elemeket a megfelelő szerelési pozícióba.
Csatlakoztassa őket a tekerőgombbal, ügyelve arra, hogy a furatok illeszkedjenek.
Kézzel húzza meg a gombot, amíg az elemek stabilak lesznek.

2. LÉPÉS. (4) és (6) összekapcsolása
Állítsa a (4) és (6) elemeket a szerelési rajz szerint.
Igazítsa a furatokat, majd helyezze be a csavart.
Tegye rá az anyát, és húzza meg kulccsal a stabil rögzítés érdekében.

3. LÉPÉS. (II) rész felszerelése
Kösse össze a (2) és (4) elemeket a (II) résszel.
Ellenőrizze, hogy a furatok pontosan illeszkednek, és az összeállítás egyenes.
Húzza meg a kötéseket a stabilitás biztosításához.

4. LÉPÉS. (III) rész felszerelése
Rögzítse a (4) és (1) elemeket a (III) részhez.
Igazítsa a furatokat, és használja a csavarokat és anyákat a rajz szerint.
Húzza meg az összes kötést, hogy a szerkezet merev legyen.

5. LÉPÉS. (IV) rész felszerelése
Szerelje fel a (IV) részt a (4) és (1) elemekre.
Győződjön meg arról, hogy megfelelően illeszkedik és csavarokkal van rögzítve.
Húzza meg a rögzítéseket a játék elkerüléséhez.

6. LÉPÉS. Fogantyúk (9) felszerelése
Helyezze a (9) fogantyúkat a (6) elemre.
Nyomja őket ütközésig, hogy szilárdan illeszkedjenek.
Ellenőrizze, hogy a fogantyúk nem mozdulnak el használat

(RO) Pașii de asamblare

PASUL 1. Conectarea pieselor (3) și (5)
Așezați piesele (3) și (5) în poziția corectă de montaj.
Conectați-le folosind butonul de reglaj, asigurându-vă că orificiile sunt aliniate.
Strângeți butonul manual până când piesele sunt stabile și fără joc.

PASUL 2. Conectarea pieselor (4) și (6)
Așezați piesele (4) și (6) conform schemei de montaj.
Aliniați orificiile și introduceți șurubul.
Puneți piulița și strângeți cu cheia pentru o fixare sigură.

PASUL 3. Montarea piesei (II)
Conectați piesele (2) și (4) cu piesa (II).
Verificați dacă orificiile sunt aliniate corect și ansamblul este drept.
Strângeți conexiunile pentru a asigura stabilitatea.

PASUL 4. Montarea piesei (III)
Atașați piesele (4) și (1) la piesa (III).
Aliniați orificiile și folosiți șuruburi și piulițe conform schemei.
Strângeți toate conexiunile pentru ca structura să fie rigidă.

PASUL 5. Montarea piesei (IV)
Instalați piesa (IV) pe piesele (4) și (1).
Asigurați-vă că este bine poziționată și fixată cu șuruburi.
Strângeți fixările pentru a elimina jocurile.

PASUL 6. Montarea mânerelor (9)
Așezați mânerele (9) pe piesa (6).
Introduceți-le complet pentru o fixare fermă.
Verificați ca mânerele să nu se miște în timpul utilizării.

(UA) Кроки складання

КРОК 1. З’єднання деталей (3) та (5)
Встановіть деталі (3) і (5) у правильне монтажне положення.
З’єднайте їх за допомогою регулювальної ручки, переконавшись, що отвори суміщені.
Затягніть ручку вручну, поки деталі не стануть стабільними.

КРОК 2. З’єднання деталей (4) та (6)
Розташуйте деталі (4) і (6) відповідно до схеми.
Сумістіть монтажні отвори та вставте гвинт.
Накрутіть гайку й затягніть ключем для надійного з’єднання.

КРОК 3. Монтаж деталі (II)
З’єднайте деталі (2) і (4) з частиною (II).
Переконайтеся, що отвори правильно вирівняні, а конструкція рівна.
Затягніть з’єднання для забезпечення стійкості.

КРОК 4. Монтаж деталі (III)
Прикріпіть деталі (4) та (1) до частини (III).
Сумістіть отвори та використайте гвинти й гайки згідно зі схемою.
Затягніть усі з’єднання, щоб конструкція була міцною.

КРОК 5. Монтаж деталі (IV)
Встановіть частину (IV) на деталі (4) і (1).
Переконайтеся, що вона правильно вставлена та закріплена гвинтами.
Затягніть кріплення, щоб уникнути люфтів.

КРОК 6. Монтаж ручок (9)
Одягніть ручки (9) на деталь (6).
Вставте їх до кінця, щоб вони міцно трималися.
Перевірте, що ручки не рухаються під час використання.

(RU) Шаги сборки

ШАГ 1. Соединение деталей (3) и (5)
Установите детали (3) и (5) в правильное монтажное положение.
Соедините их при помощи регулировочной рукоятки, убедившись, что отверстия совпадают.
Затяните рукоятку вручную, пока детали не станут стабильными.

ШАГ 2. Соединение деталей (4) и (6)
Разместите детали (4) и (6) согласно схеме сборки.
Совместите отверстия и вставьте болт.
Наденьте гайку и затяните ключом для надежного крепления.

ШАГ 3. Установка детали (II)
Соедините детали (2) и (4) с частью (II).
Убедитесь, что отверстия правильно совмещены и конструкция ровная.
Затяните соединения для обеспечения устойчивости.

ШАГ 4. Установка детали (III)
Прикрепите детали (4) и (1) к части (III).
Совместите отверстия и используйте болты и гайки согласно схеме.
Затяните все соединения, чтобы конструкция была жесткой.

ШАГ 5. Установка детали (IV)
Установите часть (IV) на детали (4) и (1).
Убедитесь, что она правильно вставлена и закреплена болтами.
Затяните крепления, чтобы исключить люфты.

ШАГ 6. Установка ручек (9)
Наденьте ручки (9) на деталь (6).
Продвиньте их до конца, чтобы они плотно сидели.
Проверьте, что ручки не двигаются во время использования.

(DE) Montageschritte

SCHRITT 1. Verbindung der Teile (3) und (5)
Positionieren Sie die Teile (3) und (5) in der richtigen Montageposition.
Verbinden Sie sie mit dem Drehknopf und achten Sie darauf, dass die Löcher ausgerichtet sind.
Ziehen Sie den Knopf von Hand fest, bis die Teile stabil und spielfrei sind.

SCHRITT 2. Verbindung der Teile (4) und (6)
Stellen Sie die Teile (4) und (6) gemäß dem Montageschema auf.
Richten Sie die Befestigungslöcher aus und setzen Sie die Schraube ein.
Setzen Sie die Mutter auf und ziehen Sie sie mit einem Schlüssel fest.

SCHRITT 3. Montage des Teils (II)
Verbinden Sie die Teile (2) und (4) mit dem Teil (II).
Stellen Sie sicher, dass die Löcher korrekt ausgerichtet sind und die Baugruppe gerade sitzt.
Ziehen Sie die Verbindungen fest, um Stabilität zu gewährleisten.

SCHRITT 4. Montage des Teils (III)
Befestigen Sie die Teile (4) und (1) am Teil (III).
Richten Sie die Löcher aus und verwenden Sie Schrauben und Muttern gemäß dem Schema.
Ziehen Sie alle Verbindungen fest, damit die Konstruktion stabil ist.

SCHRITT 5. Montage des Teils (IV)
Installieren Sie das Teil (IV) auf den Teilen (4) und (1).
Stellen Sie sicher, dass es korrekt eingesetzt und mit Schrauben gesichert ist.
Ziehen Sie die Befestigungen fest, um Spiel zu vermeiden.

SCHRITT 6. Montage der Griffe (9)
Bringen Sie die Griffe (9) am Teil (6) an.
Schieben Sie sie vollständig auf, damit sie fest sitzen.
Überprüfen Sie, dass sich die Griffe während der Nutzung nicht bewegen.

(LT) Surinkimo žingsniai

1 ŽINGSNIS. (3) ir (5) dalių sujungimas
Padėkite dalis (3) ir (5) į tinkamą montavimo padėtį.
Sujunkite jas reguliavimo rankenėle, įsitikinkite, kad angos sutampa.
Priveržkite rankenėlę ranka, kol dalys taps stabilios.

2 ŽINGSNIS. (4) ir (6) dalių sujungimas
Pastatykite dalis (4) ir (6) pagal surinkimo schemą.
Sulygiuokite angas ir įdėkite varžtą.
Uždėkite veržlę ir priveržkite raktu, kad jungtis būtų tvirta.

3 ŽINGSNIS. (II) dalies montavimas
Sujunkite dalis (2) ir (4) su (II) dalimi.
Įsitikinkite, kad angos teisingai sutampa, o konstrukcija stovi tiesiai.
Priveržkite sujungimus, kad būtų užtikrintas stabilumas.

4 ŽINGSNIS. (III) dalies montavimas
Prijunkite dalis (4) ir (1) prie (III) dalies.
Sulygiuokite angas ir naudokite varžtus bei veržles pagal schemą.
Priveržkite visus sujungimus, kad konstrukcija būtų standi.

5 ŽINGSNIS. (IV) dalies montavimas
Sumontuokite (IV) dalį ant dalių (4) ir (1).
Įsitikinkite, kad ji tinkamai įstatyta ir pritvirtinta varžtais.
Priveržkite tvirtinimus, kad išvengtumėte laisvumo.

6 ŽINGSNIS. Rankenų (9) montavimas
Uždėkite rankenas (9) ant dalies (6).
Įstumkite jas iki galo, kad laikytųsi tvirtai.
Patikrinkite, kad rankenos neslidinėtų naudojimo metu.

REVOGYM

IMPORTER / DYSTRYBUTOR
VELACO Sp. z o.o.
Świdry 104C
21-400 Łuków
velaco.pl