VELACO

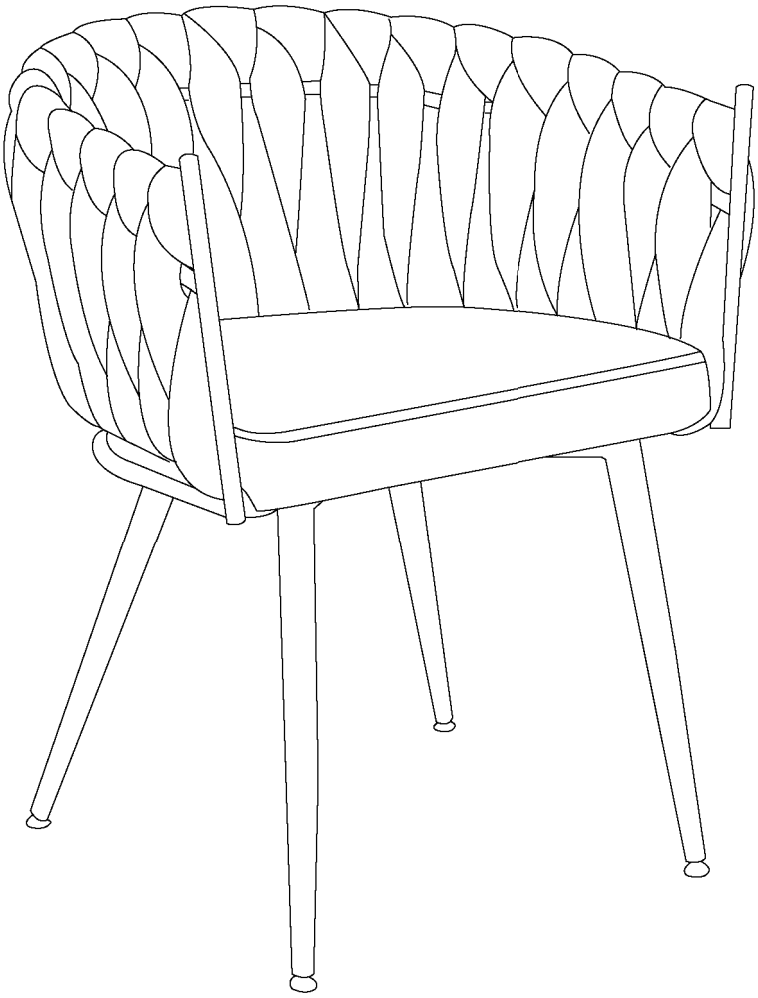

RISO

velaco.pl

1

Informacje Ogólne / General Information / Všeobecné informace / Všeobecné informácie / Általános információk / Informații generale / Загальна інформація / Общая информация / Allgemeine Informationen / Bendroji informacija

(PL) **Dziękujemy Państwu za zakup naszego produktu. Przed rozpoczęciem użytkowania, prosimy o uważne zapoznanie się z poniższą instrukcją. Zamieszczone w instrukcji schematy i rysunki są uproszczone i zawierają jedynie szczegóły niezbędne do prawidłowego użytkowania produktu.**
UWAGA: Niestosowanie się do zaleceń zamieszczonych w niniejszej instrukcji może być podstawą do odrzucenia reklamacji.

(EN) **Thank you for purchasing our product. Before starting to use it, please carefully read the following instructions. The diagrams and illustrations included in this manual are simplified and contain only the details necessary for the correct use of the product.**
WARNING: Failure to follow the recommendations in this manual may be grounds for rejecting a warranty claim.

(CS) **Děkujeme vám za zakoupení našeho produktu. Před zahájením používání si prosím pečlivě přečtěte následující pokyny. Schémata a obrázky uvedené v této příručce jsou zjednodušené a obsahují pouze podrobnosti nezbytné pro správné používání produktu.**
UPOZORNĚNÍ: Nedodržení doporučení uvedených v této příručce může být důvodem k zamítnutí reklamace.

(SK) **Ďakujeme vám za zakúpenie nášho produktu. Pred začatím používania si prosím pozorne prečítajte nasledujúce pokyny. Schémy a obrázky uvedené v tejto príručke sú zjednodušené a obsahujú iba podrobnosti nevyhnutné na správne používanie produktu.**
UPOZORNENIE: Nedodržanie odporúčaní uvedených v tejto príručke môže byť dôvodom na zamietnutie reklamácie.

(HU) **Köszönjük, hogy megvásárolta termékünket. Használat megkezdése előtt kérjük, figyelmesen olvassa el az alábbi útmutatót. Az útmutatóban található ábrák és rajzok egyszerűsítettek, és csak a termék helyes használatához szükséges részleteket tartalmazzák.**
FIGYELEM: Az útmutatóban foglalt ajánlások be nem tartása a jótállási igény elutasításának alapja lehet.

(RO) **Vă mulțumim pentru achiziționarea produsului nostru. Înainte de a începe utilizarea, vă rugăm să citiți cu atenție instrucțiunile de mai jos. Schemele și desenele incluse în acest manual sunt simplificate și conțin doar detaliile necesare utilizării corecte a produsului.**
ATENȚIE: Nerespectarea recomandărilor din acest manual poate constitui motiv de respingere a reclamației.

(UA) **Дякуємо Вам за придбання нашого продукту. Перед початком використання, будь ласка, уважно ознайомтеся з наступною інструкцією. Схеми та малюнки, наведені в цій інструкції, спрощені та містять лише необхідні деталі для правильного використання продукту.**
УВАГА: Недотримання рекомендацій, зазначених у цій інструкції, може бути підставою для відхилення рекламації.

(RU) **Благодарим Вас за приобретение нашего продукта. Перед началом использования, пожалуйста, внимательно ознакомьтесь с данной инструкцией. Схемы и рисунки, приведенные в инструкции, упрощены и содержат только необходимые детали для правильного использования продукта.**
ВНИМАНИЕ: Несоблюдение рекомендаций, указанных в данной инструкции, может являться основанием для отказа в удовлетворении претензии.

(DE) **Vielen Dank für den Kauf unseres Produkts. Bevor Sie es verwenden, lesen Sie bitte sorgfältig die folgenden Anweisungen. Die in dieser Anleitung enthaltenen Diagramme und Abbildungen sind vereinfacht und enthalten nur die für die korrekte Verwendung des Produkts erforderlichen Details.**
ACHTUNG: Die Nichtbeachtung der in dieser Anleitung enthaltenen Empfehlungen kann ein Grund für die Ablehnung einer Reklamation sein.

(LT) **Dėkojame, kad įsigijote mūsų gaminį. Prieš pradėdami naudoti, atidžiai perskaitykite šią instrukciją. Šioje instrukcijoje pateikti brėžiniai ir schemos yra supaprastinti ir pateikia tik detales, būtinas tinkamam gaminio naudojimui.**
ĮSPĖJIMAS: Nesilaikant šios instrukcijos rekomendacijų, pretenzijos gali būti atmestos.

(PL) UWAGI

Aby zapewnić prawidłowe działanie i wydłużyć żywotność zakupionych krzeseł, prosimy o przestrzeganie poniższych wytycznych:

1. Krzesła powinny być używane zgodnie z ich zamierzeniem i konstrukcją. W celu zapewnienia bezpieczeństwa użytkowania, unikać korzystania z krzeseł jako zamiennika dla drabiny czy wieszaka.
2. Ustawiać meble na powierzchniach równych, aby utrzymać stabilność siedzenia. Nie pochylać się i unikaj kołysania na krześle.
3. Meble powinny być używane w zamkniętych, suchych pomieszczeniach, wolnych od niekorzystnych warunków atmosferycznych.
4. Zachować odległość co najmniej 1 metra od aktywnych źródeł ciepła.
5. Unikaj bezpośredniego nasłonecznienia krzesła..
6. Ochraniacze lakierowe mebli powinny być chronione przed ekspozycją na wysoką temperaturę, wodę i rozpuszczalniki.
7. Powierzchnie lakierowane powinny być zabezpieczone przed zarysowaniami i oderzeniami.
8. Krzesło należy odkurzać suchą i czystą ściereczką. W przypadku większych zabrudzeń, przetrzeć delikatnie miękką ściereczką zwilżoną wodą z łagodnym detergentem (np. mydło, płyn do prania), a następnie osusz powierzchnię suchą ściereczką. Unikaj stosowania środków czyszczących z substancjami ścierającymi lub rozpuszczalnikami.
9. Krzesła tapicerowane tkaninowo należy odkurzać odkurzaczem z miękką szczotką. Tapicerowane krzesła z ekoskóry można odkurzać miękką suchą ściereczką, a ewentualne plamy czyścić ściereczką zwilżoną wodą, ewentualnie z dodatkiem łagodnego detergentu. W przypadku silnych zabrudzeń tapicerki, zleć czyszczenie profesjonalnej pralni chemicznej.
10. Rekomendujemy regualne dokręcanie śrub w krzesłach w celu zachowania stabilności konstrukcji.

W celu prawidłowego montażu należy dokręcać śruby do 50% obrotu, a następnie gdy wszystkie elementy będą poprawnie zmontowane dokręcić je na 100%.

(EN) WARNINGS

To ensure proper operation and extend the lifespan of the purchased chairs, please follow the guidelines below:

1. Chairs should be used according to their intended purpose and design. For safe use, avoid using chairs as a substitute for a ladder or coat hanger.
2. Place the furniture on even surfaces to maintain seating stability. Do not lean or rock on the chair.
3. Furniture should be used in enclosed, dry rooms, free from adverse weather conditions.
4. Keep a distance of at least 1 meter from active heat sources.
5. Avoid exposing the chair to direct sunlight.
6. The furniture's lacquered surfaces should be protected from exposure to high temperatures, water, and solvents.
7. Lacquered surfaces should be safeguarded against scratches and impacts.
8. The chair should be dusted with a dry, clean cloth. For heavier dirt, gently wipe with a soft cloth moistened with water and a mild detergent (e.g., soap, laundry liquid), then dry the surface with a soft cloth. Avoid using cleaning products containing abrasive substances or solvents.
9. Fabric-upholstered chairs should be vacuumed with a soft brush attachment. Upholstered chairs with eco-leather can be dusted with a soft dry cloth, and any stains should be cleaned with a cloth dampened with water, optionally with a mild detergent. In case of heavy upholstery dirt, entrust cleaning to a professional dry cleaner.
10. We recommend regularly tightening the screws in the chairs to maintain structural stability.

For proper assembly, screws should first be tightened to 50%, and once all elements are correctly assembled, tighten fully to 100%.

(CS) UPOZORNĚNÍ

Aby bylo zajištěno správné používání a prodloužena životnost zakoupených židlí, prosíme o dodržování následujících pokynů:

1. Židle by měly být používány v souladu s jejich účelem a konstrukcí. Pro bezpečné používání se vyhněte používání židlí jako náhrady za žebřík nebo věšák.
2. Nábytek umisťujte na rovné povrchy, aby byla zajištěna stabilita sezení. Neopírejte se a vyhněte se houpání na židli.
3. Nábytek by měl být používán v uzavřených, suchých místnostech, bez nepříznivých povětrnostních podmínek.
4. Dodržujte vzdálenost alespoň 1 metru od aktivních zdrojů tepla.
5. Vyhněte se vystavení židle přímému slunečnímu záření.
6. Lakované povrchy nábytku by měly být chráněny před vystavením vysokým teplotám, vodě a rozpouštědlům.
7. Lakované povrchy by měly být chráněny před poškrábáním a nárazy.
8. Židli je třeba otírat suchým a čistým hadříkem. V případě většího znečištění jemně otřete měkkým hadříkem navlhčeným vodou s jemným čisticím prostředkem (např. mýdlo, prací prostředek) a poté povrch osušte suchým hadříkem. Vyhněte se používání čisticích prostředků s abrazivními látkami nebo rozpouštědly.
9. Čalouněné židle s textilním potahem by měly být vysávány vysavačem s měkkým kartáčovým nástavcem. Čalouněné židle z eko-kůže lze otírat měkkým suchým hadříkem, případné skvrny čistit hadříkem navlhčeným vodou, případně s přidáním jemného čisticího prostředku. V případě silného znečištění čalounění svěřte čištění profesionální čistírně.
10. Doporučujeme pravidelně dotahovat šrouby u židlí, aby byla zachována stabilita konstrukce.

Pro správnou montáž je nutné šrouby nejprve dotáhnout na 50 %, a poté, co budou všechny prvky správně sestaveny, dotáhnout je na 100 %.

(SK) UPOZORNENIA

Aby sa zabezpečilo správne používanie a predĺžila životnosť zakúpených stoličiek, prosíme o dodržiavanie nasledujúcich pokynov:

1. Stoličky by mali byť používané v súlade s ich účelom a konštrukciou. Pre bezpečné používanie sa vyhnite používaniu stoličiek ako náhrady za rebrík alebo vešiak.
2. Nábytok umiestňujte na rovné povrchy, aby bola zachovaná stabilita sedenia. Neopierajte sa a vyhnite sa hojdaniu na stoličke.
3. Nábytok by mal byť používaný v uzavretých, suchých miestnostiach, bez nepriaznivých poveternostných podmienok
4. Dodržujte vzdialenosť aspoň 1 meter od aktívnych zdrojov tepla.
5. Vyhnite sa vystaveniu stoličky priamemu slnečnému žiareniu.
6. Lakované povrchy nábytku by mali byť chránené pred vystavením vysokým teplotám, vode a rozpúšťadlám.
7. Lakované povrchy by mali byť chránené pred poškriabaním a nárazmi.
8. Stoličku je potrebné utierať suchou a čistou handričkou. V prípade väčšieho znečistenia jemne utrite mäkkou handričkou navlhčenou vodou s jemným čistiacim prostriedkom (napr. mydlo, prací prostriedok) a následne povrch osušte suchou handričkou. Vyhnite sa používaniu čistiacich prostriedkov s abrazívnymi látkami alebo rozpúšťadlami.
9. Čalúnené stoličky s textilným poťahom by mali byť vysávané vysávačom s mäkkým kefovým nadstavcom. Čalúnené stoličky z ekokože je možné utierať mäkkou suchou handričkou a prípadné škvrny čistiť handričkou navlhčenou vodou, prípadne s pridaním jemného čistiaceho prostriedku. V prípade silného znečistenia čalúnenia zverte čistenie profesionálnej čistiarni.
10. Odporúčame pravidelne doťahovať skrutky na stoličkách, aby bola zachovaná stabilita konštrukcie.

Pre správnu montáž je potrebné skrutky najprv dotiahnuť na 50 %, a potom, keď budú všetky prvky správne zmontované, dotiahnuť ich na 100 %.

(HU) FIGYELMEZTETÉSEK

A vásárolt székek megfelelő használata és élettartamuk meghosszabbítása érdekében kérjük, tartsa be az alábbi útmutatásokat:

1. A székeket rendeltetésüknek és kialakításuknak megfelelően kell használni. A biztonságos használat érdekében kerülje, hogy a székeket létra vagy fogas helyett használja.
2. A bútorokat egyenes felületre helyezze, hogy biztosítsa az ülés stabilitását. Ne dőljön hátra, és kerülje a széken való hintázást.
3. A bútorokat zárt, száraz helyiségekben kell használni, amelyek mentesek a kedvezőtlen időjárási hatásoktól.
4. Tartson legalább 1 méter távolságot az aktív hőforrásoktól.
5. Kerülje a szék közvetlen napfénynek való kitettségét.
6. A bútor lakkozott felületeit védeni kell a magas hőmérséklettől, a víztől és az oldószerektől.
7. A lakkozott felületeket védeni kell a karcolásoktól és az ütődésektől.
8. A széket száraz, tiszta kendővel kell portalanítani. Nagyobb szennyeződések esetén törölje át óvatosan puha, vízzel és enyhe tisztítószerrel (pl. szappan, mosószer) megnedvesített kendővel, majd szárítsa meg a felületet száraz kendővel. Kerülje a súrolószereket vagy oldószereket tartalmazó tisztítószerek használatát.
9. A szövetkárpitos székeket porszívóval, puha kefés fejjel kell tisztítani. Az ökobőrrel kárpitozott székeket puha, száraz kendővel lehet tisztítani, az esetleges foltokat pedig vízzel, szükség esetén enyhe tisztítószerrel megnedvesített kendővel. Erős szennyeződések esetén bízza a kárpit tisztítását professzionális vegytisztítóra.
10. Javasoljuk a székek csavarjainak rendszeres meghúzását a szerkezet stabilitásának megőrzése érdekében.

A megfelelő összeszereléshez a csavarokat először 50%-ig kell meghúzni, majd miután minden elem megfelelően össze van szerelve, húzza meg őket 100%-ig.

(RO) AVERTISMENTE

Pentru a asigura utilizarea corespunzătoare și pentru a prelungi durata de viață a scaunelor achiziționate, vă rugăm să respectați următoarele instrucțiuni:

1. Scaunele trebuie utilizate conform destinației și construcției lor. Pentru siguranță, evitați folosirea scaunelor ca înlocuitor pentru scară sau cuier.
2. Așezați mobilierul pe suprafețe plane pentru a menține stabilitatea la ședere. Nu vă înclinați și evitați balansarea pe scaun.
3. Mobilierul trebuie utilizat în încăperi închise și uscate, ferite de condiții meteorologice nefavorabile.
4. Păstrați o distanță de cel puțin 1 metru față de sursele active de căldură.
5. Evitați expunerea directă a scaunului la lumina soarelui.
6. Suprafețele lăcuite ale mobilierului trebuie protejate de expunerea la temperaturi ridicate, apă și solvenți.
7. Suprafețele lăcuite trebuie protejate împotriva zgârieturilor și loviturilor.
8. Scaunul trebuie șters de praf cu o cârpă curată și uscată. În cazul murdăriei mai puternice, ștergeți ușor cu o cârpă moale, umezită cu apă și detergent delicat (de ex. săpun, detergent lichid de rufe), apoi uscați suprafața cu o cârpă uscată. Evitați utilizarea produselor de curățare care conțin substanțe abrazive sau solvenți.
9. Scaunele tapițate cu material textil trebuie aspirate cu un accesoriu cu perie moale. Scaunele tapițate cu piele ecologică pot fi șterse cu o cârpă moale și uscată, iar petele pot fi curățate cu o cârpă umezită cu apă, eventual cu adaos de detergent delicat. În cazul murdăriei puternice a tapițeriei, apelați la o curățătorie profesională.
10. Recomandăm strângerea periodică a șuruburilor scaunelor pentru a menține stabilitatea structurii.

Pentru o asamblare corectă, șuruburile trebuie mai întâi strânse la 50%, iar după ce toate elementele sunt asamblate corect, trebuie strânse complet la 100%.

(UA) ПОПЕРЕДЖЕННЯ

Щоб забезпечити правильну експлуатацію та продовжити термін служби придбаних стільців, просимо дотримуватися наведених нижче рекомендацій:

1. Стільці слід використовувати відповідно до їхнього призначення та конструкції. Для безпечного використання уникайте застосування стільців як заміни драбини чи вішалки.
2. Розміщуйте меблі на рівних поверхнях, щоб зберегти стійкість під час сидіння. Не нахиляйтеся та уникайте гойдання на стільці.
3. Меблі слід використовувати у закритих, сухих приміщеннях, захищених від несприятливих погодних умов.
4. Дотримуйтеся відстані щонайменше 1 метр від активних джерел тепла.
5. Уникайте прямого впливу сонячного світла на стілець.
6. Лаковані поверхні меблів необхідно захищати від впливу високих температур, води та розчинників.
7. Лаковані поверхні слід оберігати від подряпин і ударів.
8. Стілець слід протирати сухою та чистою ганчіркою. У разі сильнішого забруднення акуратно протріть м'якою ганчіркою, змоченою водою з додаванням м'якого мийного засобу (наприклад, мило, рідкий пральний засіб), після чого висушіть поверхню сухою ганчіркою. Уникайте використання засобів для чищення з абразивними речовинами чи розчинниками.
9. Стільці, оббиті тканиною, необхідно пилососити за допомогою насадки з м'якою щіткою. Стільці, оббиті екошкірою, можна протирати м'якою сухою ганчіркою, а плями видаляти ганчіркою, злегка змоченою водою, за потреби з додаванням м'якого мийного засобу. У разі сильного забруднення оббивки доручіть чистку професійній хімчистці.
10. Рекомендуємо регулярно підтягувати гвинти у стільцях, щоб зберегти стабільність конструкції.

Для правильної збірки гвинти слід спочатку затягувати на 50%, а після того, як усі елементи будуть правильно зібрані, затягнути на 100%.

(RU) ПРЕДУПРЕЖДЕНИЯ

Чтобы обеспечить правильную эксплуатацию и продлить срок службы приобретённых стульев, просим соблюдать следующие рекомендации:

1. Стулья следует использовать в соответствии с их назначением и конструкцией. Для безопасного использования избегайте применения стульев в качестве замены лестницы или вешалки.
2. Устанавливайте мебель на ровные поверхности, чтобы сохранить устойчивость при сидении. Не наклоняйтесь и избегайте качания на стуле.
3. Мебель должна использоваться в закрытых, сухих помещениях, защищённых от неблагоприятных погодных условий.
4. Соблюдайте расстояние не менее 1 метра от активных источников тепла.
5. Избегайте прямого воздействия солнечных лучей на стул.
6. Лакированные поверхности мебели следует защищать от воздействия высоких температур, воды и растворителей.
7. Лакированные поверхности необходимо оберегать от царапин и ударов.
8. Стул следует протирать сухой и чистой тканью. В случае сильного загрязнения аккуратно протрите мягкой тканью, смоченной водой с добавлением мягкого моющего средства (например, мыло, жидкое средство для стирки), после чего высушите поверхность сухой тканью. Избегайте применения чистящих средств с абразивными веществами или растворителями.
9. Тканевые обитые стулья необходимо пылесосить с насадкой-щёткой с мягкой щетиной. Стулья, обитые экокожей, можно протирать мягкой сухой тканью, а пятна удалять тканью, слегка смоченной водой, при необходимости с добавлением мягкого моющего средства. В случае сильного загрязнения обивки доверьте чистку профессиональной химчистке.
10. Рекомендуем регулярно подтягивать винты в стульях, чтобы сохранить устойчивость конструкции.

Для правильной сборки винты следует сначала затянуть на 50%, а после того как все элементы будут правильно собраны — затянуть на 100%.

(DE) WARNHINWEISE

Um die ordnungsgemäße Verwendung sicherzustellen und die Lebensdauer der gekauften Stühle zu verlängern, bitten wir Sie, die folgenden Hinweise zu beachten:

1. Die Stühle sollten gemäß ihrem Verwendungszweck und ihrer Konstruktion benutzt werden. Zur sicheren Nutzung vermeiden Sie bitte, die Stühle als Ersatz für eine Leiter oder Garderobe zu verwenden.
2. Stellen Sie die Möbel auf ebene Flächen, um die Stabilität beim Sitzen zu gewährleisten. Lehnen Sie sich nicht zurück und vermeiden Sie das Wippen auf dem Stuhl.
3. Die Möbel sollten in geschlossenen, trockenen Räumen verwendet werden, die frei von ungünstigen Witterungsbedingungen sind.
4. Halten Sie einen Abstand von mindestens 1 Meter zu aktiven Wärmequellen ein.
5. Vermeiden Sie direkte Sonneneinstrahlung auf den Stuhl.
6. Lackierte Möbeloberflächen sollten vor hohen Temperaturen, Wasser und Lösungsmitteln geschützt werden.
7. Lackierte Oberflächen sind vor Kratzern und Stößen zu bewahren.
8. Der Stuhl sollte mit einem trockenen, sauberen Tuch abgestaubt werden. Bei stärkeren Verschmutzungen wischen Sie die Oberfläche vorsichtig mit einem weichen Tuch ab, das mit Wasser und einem milden Reinigungsmittel (z. B. Seife, Flüssigwaschmittel) angefeuchtet ist, und trocknen Sie anschließend mit einem trockenen Tuch nach. Vermeiden Sie die Verwendung von Reinigungsmitteln mit Scheuermitteln oder Lösungsmitteln.
9. Stoffgepolsterte Stühle sollten mit einem Staubsauger und einer weichen Bürstendüse gereinigt werden. Stühle mit Kunstlederbezug können mit einem weichen, trockenen Tuch abgestaubt werden, Flecken sollten mit einem Tuch entfernt werden, das leicht mit Wasser angefeuchtet ist, gegebenenfalls mit einem milden Reinigungsmittel. Bei starker Verschmutzung der Polsterung empfehlen wir eine professionelle Reinigung.
10. Wir empfehlen, die Schrauben der Stühle regelmäßig nachzuziehen, um die Stabilität der Konstruktion zu erhalten

Für die korrekte Montage sollten die Schrauben zunächst zu 50 % angezogen und nach dem vollständigen Zusammenbau aller Elemente zu 100 % festgezogen werden.

(LT) ĮSPĖJIMAI

Kad užtikrintumėte tinkamą naudojimą ir pailgintumėte įsigytų kėdžių tarnavimo laiką, prašome laikytis šių nurodymų:

1. Kėdės turi būti naudojamos pagal jų paskirtį ir konstrukciją. Siekiant saugaus naudojimo, venkite kėdžių naudojimo kaip pakaitalo kopėčioms ar drabužių kabyklei.
2. Baldus statykite ant lygių paviršių, kad būtų užtikrintas stabilumas sėdint. Nesiremkite atgal ir venkite supimosi ant kėdės
3. Baldai turėtų būti naudojami uždarose, sausose patalpose, apsaugotose nuo nepalankių oro sąlygų.
4. Laikykite ne mažesnį kaip 1 metro atstumą nuo aktyvių šilumos šaltinių.
5. Venkite tiesioginių saulės spindulių poveikio kėdei.
6. Lakuoti baldų paviršiai turi būti apsaugoti nuo aukštos temperatūros, vandens ir tirpiklių poveikio.
7. Lakuoti paviršiai turi būti apsaugoti nuo įbrėžimų ir smūgių.
8. Kėdę reikia valyti sausa ir švaria šluoste. Jei nešvarumų daugiau, švelniai nuvalykite minkšta šluoste, sudrėkinta vandeniu su švelniu plovikliu (pvz., muilu, skystu skalbikliu), o tada nusausinkite paviršių sausa šluoste. Venkite naudoti valiklių su abrazyvinėmis medžiagomis arba tirpikliais.
9. Audiniu aptrauktas kėdes reikia siurbti dulkių siurbliu su minkštu šepetėliu. Kėdes su eko odos apmušalais galima valyti minkšta sausa šluoste, o dėmes – šluoste, sudrėkinta vandeniu, prireikus su švelniu plovikliu. Esant stipriam apmušalų užterštumui, kreipkitės į profesionalią valyklą.
10. Rekomenduojame reguliariai priveržti kėdžių varžtus, kad būtų išlaikytas konstrukcijos stabilumas.

Tinkamam surinkimui varžtus pirmiausia reikia priveržti 50 %, o kai visi elementai bus tinkamai surinkti – priveržti 100 %.

2

Instrukcja montażu / Assembly Instructions / Návod k montáži / Návod na montáž / Szerelési útmutató / Instrucțiuni de asamblare / Інструкція з монтажу / Инструкция по сборке / Montageanleitung / Surinkimo instrukcija

(PL) Przedstawione elementy oraz schematy montażu mają charakter poglądowy. Rzeczywisty produkt może nieznacznie różnić się od ilustracji, a zawartość opakowania może odbiegać od przedstawionych rysunków.

(EN) The components and assembly diagrams shown are for illustrative purposes only. The actual product may differ slightly from the illustrations, and the contents of the package may vary from the drawings shown.

(CS) Uvedené prvky a montážní schémata mají pouze ilustrační charakter. Skutečný výrobek se může mírně lišit od ilustrací a obsah balení se může od uvedených obrázků odlišovat.

(SK) Uvedené prvky a montážne schémy majú iba ilustračný charakter. Skutočný výrobok sa môže mierne líšiť od ilustrácií a obsah balenia sa môže od uvedených obrázkov odlišovať.

(HU) A bemutatott elemek és szerelési ábrák csak tájékoztató jellegűek. A tényleges termék kis mértékben eltérhet az illusztrációktól, és a csomag tartalma eltérhet a bemutatott rajzoktól.

(RO) Elementele și schemele de asamblare prezentate au doar caracter ilustrativ. Produsul real poate diferi ușor de ilustrații, iar conținutul pachetului poate varia față de desenele prezentate.

(UA) Наведені елементи та схеми складання мають ознайомчий характер. Реальний продукт може дещо відрізнятися від ілюстрацій, а вміст упаковки може відрізнятися від поданих зображень.

(RU) Представленные элементы и схемы сборки носят ознакомительный характер. Реальный продукт может незначительно отличаться от изображений, а комплект поставки может отличаться от представленных рисунков.

(DE) Die dargestellten Teile und Montageschemata dienen nur zur Veranschaulichung. Das tatsächliche Produkt kann geringfügig von den Abbildungen abweichen, und der Packungsinhalt kann von den dargestellten Zeichnungen unterschiedlich sein.

(LT) Pateikti elementai ir surinkimo schemos yra tik iliustracinio pobūdžio. Tikrasis gaminys gali šiek tiek skirtis nuo iliustracijų, o pakuotės turinys gali neatitikti pateiktų brėžinių.

ELEMENTY URZĄDZENIA / DEVICE COMPONENTS / SOUČÁSTI ZAŘÍZENÍ / SÚČIASTKY ZARIADENIA / A KÉSZÜLÉK RÉSZEI / COMPONENTELE DISPOZITIVULUI / КОМПОНЕНТИ ПРИСТРОЮ / КОМПОНЕНТЫ УСТРОЙСТВА / GERÄTEKOMPONENTEN / ĮRENGINIO DALYS

Ax1 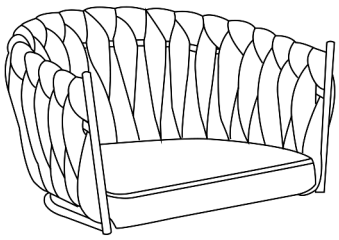	Bx2 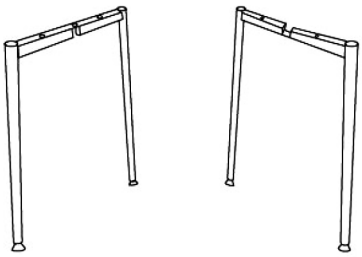	Cx1
Dx1 M6x30	Ex4 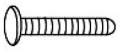 M6x45	

INSTALACJA / INSTALLATION / INSTALACE / INŠTALÁCIA / TELEPÍTÉS / INSTALARE / ВСТАНОВЛЕННЯ / УСТАНОВКА / INSTALLATION / ĮRENGIMAS

1

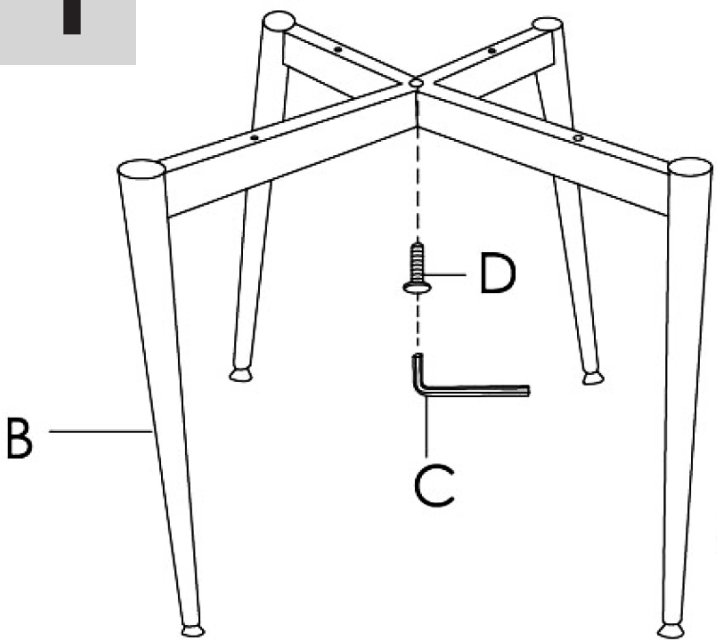

2

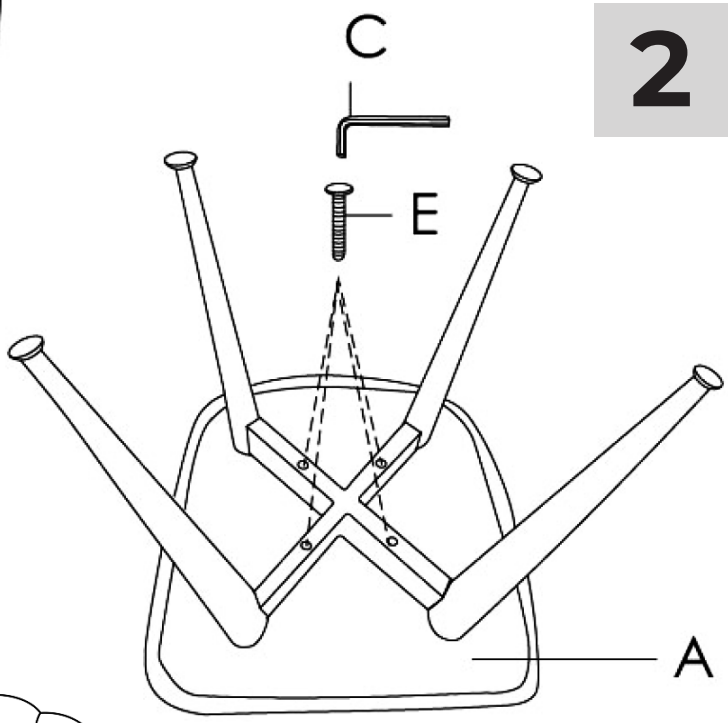

3

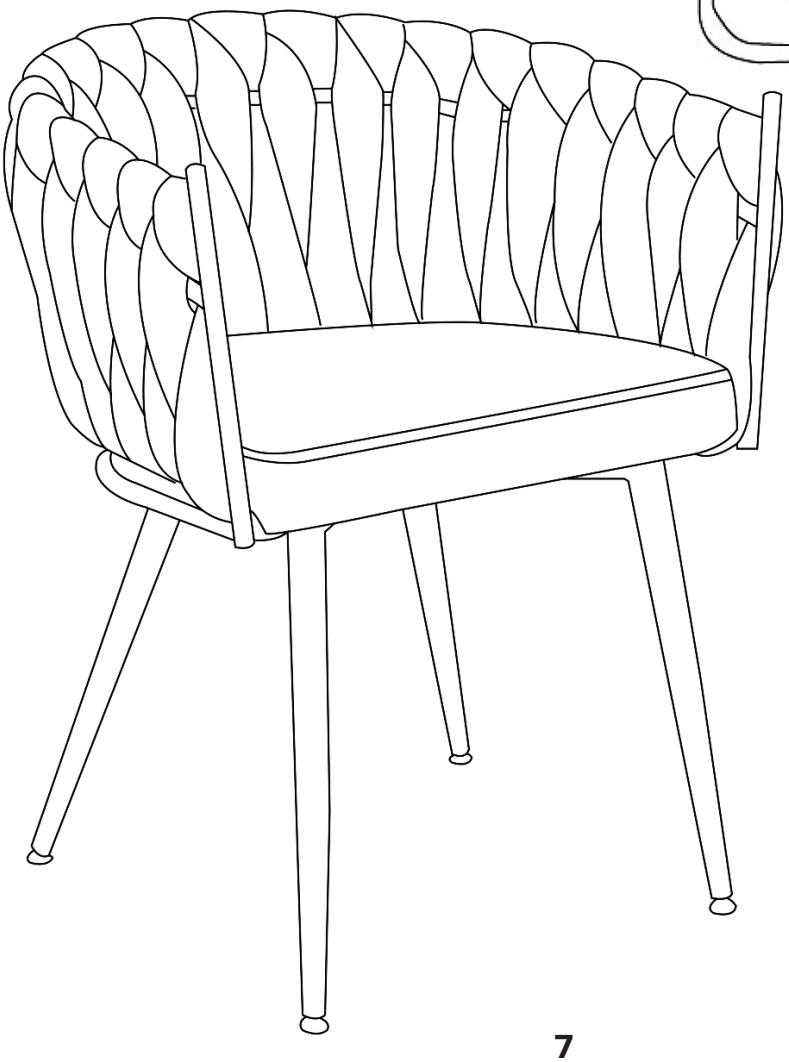

VELACO

IMPORTER / PRODUCENT

VELACO Sp. z o.o.
Świdry 104C,
21-400 Łuków
velaco.pl