REVOGYM

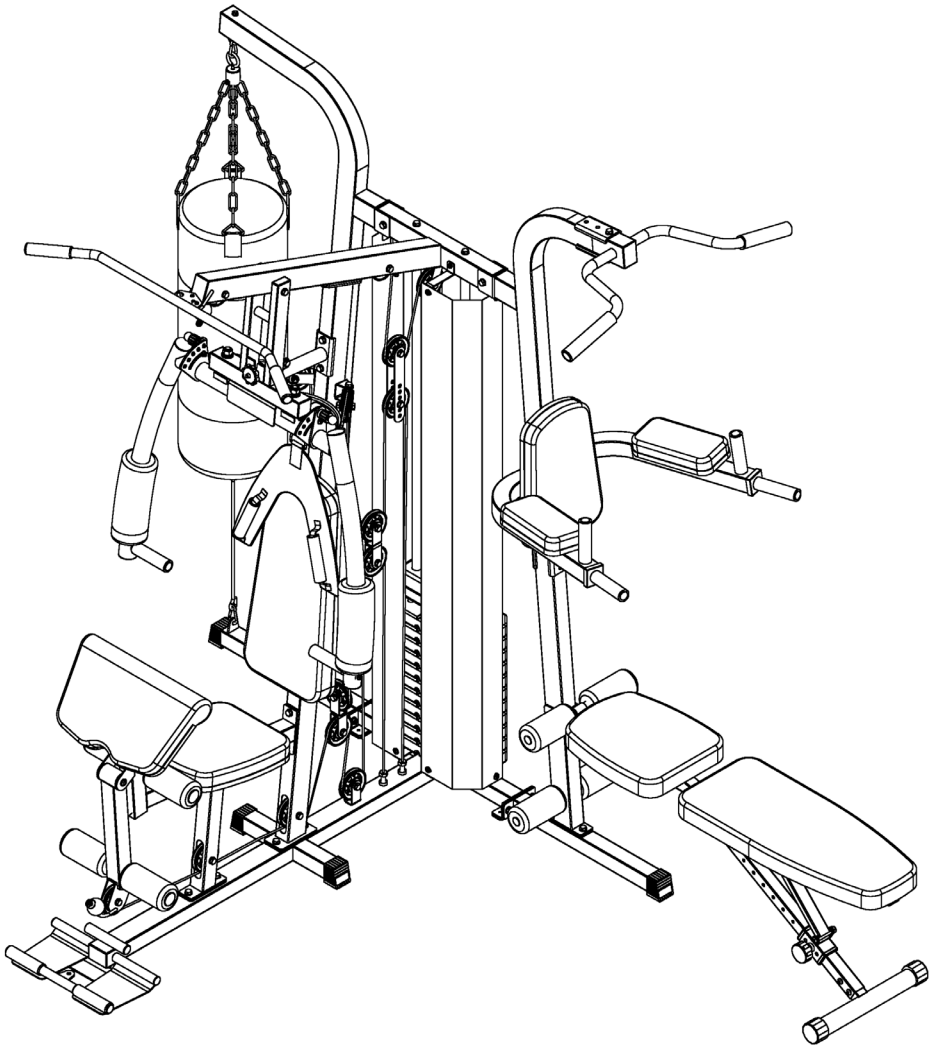

LS02

velaco.pl

1

Informacje Ogólne / General Information / Všeobecné informace / Všeobecné informácie / Általános információk / Informații generale / Загальна інформація / Общая информация / Allgemeine Informationen / Bendroji informacija

(PL) **Dziękujemy Państwu za zakup naszego produktu. Przed rozpoczęciem użytkowania, prosimy o uważne zapoznanie się z poniższą instrukcją. Zamieszczone w instrukcji schematy i rysunki są uproszczone i zawierają jedynie szczegóły niezbędne do prawidłowego użytkowania produktu.**
UWAGA: Niestosowanie się do zaleceń zamieszczonych w niniejszej instrukcji może być podstawą do odrzucenia reklamacji.

(EN) **Thank you for purchasing our product. Before starting to use it, please carefully read the following instructions. The diagrams and illustrations included in this manual are simplified and contain only the details necessary for the correct use of the product.**
WARNING: Failure to follow the recommendations in this manual may be grounds for rejecting a warranty claim.

(CS) **Děkujeme vám za zakoupení našeho produktu. Před zahájením používání si prosím pečlivě přečtěte následující pokyny. Schémata a obrázky uvedené v této příručce jsou zjednodušené a obsahují pouze podrobnosti nezbytné pro správné používání produktu.**
UPOZORNĚNÍ: Nedodržení doporučení uvedených v této příručce může být důvodem k zamítnutí reklamace.

(SK) **Ďakujeme vám za zakúpenie nášho produktu. Pred začatím používania si prosím pozorne prečítajte nasledujúce pokyny. Schémy a obrázky uvedené v tejto príručke sú zjednodušené a obsahujú iba podrobnosti nevyhnutné na správne používanie produktu.**
UPOZORNENIE: Nedodržanie odporúčaní uvedených v tejto príručke môže byť dôvodom na zamietnutie reklamácie.

(HU) **Köszönjük, hogy megvásárolta termékünket. Használat megkezdése előtt kérjük, figyelmesen olvassa el az alábbi útmutatót. Az útmutatóban található ábrák és rajzok egyszerűsítettek, és csak a termék helyes használatához szükséges részleteket tartalmazzák.**
FIGYELEM: Az útmutatóban foglalt ajánlások be nem tartása a jótállási igény elutasításának alapja lehet.

(RO) **Vă mulțumim pentru achiziționarea produsului nostru. Înainte de a începe utilizarea, vă rugăm să citiți cu atenție instrucțiunile de mai jos. Schemele și desenele incluse în acest manual sunt simplificate și conțin doar detaliile necesare utilizării corecte a produsului.**
ATENȚIE: Nerespectarea recomandărilor din acest manual poate constitui motiv de respingere a reclamației.

(UA) **Дякуємо Вам за придбання нашого продукту. Перед початком використання, будь ласка, уважно ознайомтеся з наступною інструкцією. Схеми та малюнки, наведені в цій інструкції, спрощені та містять лише необхідні деталі для правильного використання продукту.**
УВАГА: Недотримання рекомендацій, зазначених у цій інструкції, може бути підставою для відхилення рекламації.

(RU) **Благодарим Вас за приобретение нашего продукта. Перед началом использования, пожалуйста, внимательно ознакомьтесь с данной инструкцией. Схемы и рисунки, приведенные в инструкции, упрощены и содержат только необходимые детали для правильного использования продукта.**
ВНИМАНИЕ: Несоблюдение рекомендаций, указанных в данной инструкции, может являться основанием для отказа в удовлетворении претензии.

(DE) **Vielen Dank für den Kauf unseres Produkts. Bevor Sie es verwenden, lesen Sie bitte sorgfältig die folgenden Anweisungen. Die in dieser Anleitung enthaltenen Diagramme und Abbildungen sind vereinfacht und enthalten nur die für die korrekte Verwendung des Produkts erforderlichen Details.**
ACHTUNG: Die Nichtbeachtung der in dieser Anleitung enthaltenen Empfehlungen kann ein Grund für die Ablehnung einer Reklamation sein.

(LT) **Dėkojame, kad įsigijote mūsų gaminį. Prieš pradėdami naudoti, atidžiai perskaitykite šią instrukciją. Šioje instrukcijoje pateikti brėžiniai ir schemos yra supaprastinti ir pateikia tik detales, būtinas tinkamam gaminio naudojimui.**
ĮSPĖJIMAS: Nesilaikant šios instrukcijos rekomendacijų, pretenzijos gali būti atmestos.

(PL) WSKAZÓWKI BEZPIECZEŃSTWA

ABY ZMNIEJSZYĆ RYZYKO POWAŻNYCH OBRAŻEŃ, PRZECZYTAJ TE INSTRUKCJE PRZED UŻYCIEM SPRZĘTU.

WAŻNE: SPRZĘT PRZEZNACZONY WYŁĄCZNIE DO UŻYTKU DOMOWEGO.

1. Przeczytaj całą instrukcję przed montażem i użytkowaniem. Sprzęt musi być prawidłowo zmontowany i konserwowany.
2. Skonsultuj się z lekarzem przed rozpoczęciem ćwiczeń, szczególnie jeśli masz problemy zdrowotne lub przyjmujesz leki wpływające na serce, ciśnienie czy cholesterol.
3. Zwracaj uwagę na sygnały ciała – przerwij ćwiczenia w razie bólu, ucisku w klatce, nieregularnego tętna, duszności, zawrotów głowy lub nudności.
4. Trzymaj dzieci i zwierzęta z dala od urządzenia. Sprzęt jest przeznaczony wyłącznie dla dorosłych.
5. Ustaw sprzęt na stabilnej, równej powierzchni z matą ochronną. Zapewnij co najmniej 0,6 m wolnej przestrzeni wokół.
6. Przed użyciem sprawdź, czy wszystkie śruby i nakrętki są dobrze dokręcone.
7. Regularnie kontroluj stan techniczny – nie używaj sprzętu uszkodzonego ani wydającego nietypowe dźwięki.
8. Używaj sprzętu zgodnie z przeznaczeniem i noś odpowiednią odzież – unikaj luźnych ubrań.
9. Maksymalna waga użytkownika: 120 kg.
10. Zachowaj ostrożność przy podnoszeniu i przenoszeniu urządzenia – stosuj prawidłowe techniki lub poproś o pomoc.

Wskazówka dotycząca usuwania odpadów
Nasze produkty podlegają recyklingowi. Pod koniec okresu używalności proszę oddać urządzenie do właściwego punktu usuwania odpadów (lokalny punkt zbiorczy).

(EN) SAFETY INSTRUCTIONS

TO REDUCE THE RISK OF SERIOUS INJURY, READ THESE INSTRUCTIONS BEFORE USING THE EQUIPMENT.

IMPORTANT: EQUIPMENT INTENDED FOR HOME USE ONLY.

1. Read the entire manual before assembly and use. The equipment must be properly assembled and maintained.
2. Consult your doctor before starting any exercise program, especially if you have health problems or take medication that affects your heart, blood pressure or cholesterol.
3. Pay attention to your body's signals – stop exercising if you experience pain, chest tightness, irregular heartbeat, shortness of breath, dizziness or nausea.
4. Keep children and pets away from the equipment. It is designed for adult use only.
5. Place the equipment on a stable, flat surface with a protective mat. Ensure at least 0.6 m of free space around it.
6. Check that all nuts and bolts are tightened before use.
7. Regularly inspect the equipment – do not use it if damaged or producing unusual noises.
8. Always use the equipment as intended and wear appropriate clothing – avoid loose garments.
9. Maximum user weight: 120 kg.
10. Be careful when lifting or moving the equipment – use proper techniques or ask for help.

Disposal Information
Our products are recyclable. At the end of their service life, please take the device to an appropriate waste disposal facility (local collection point).

(CS) BEZPEČNOSTNÍ POKYNY

ABY SE SNÍŽILO RIZIKO VÁŽNÉHO PORANĚNÍ, PŘEČTĚTE SI TYTO POKYNY PŘED POUŽITÍM ZAŘÍZENÍ.

DŮLEŽITÉ: ZAŘÍZENÍ JE URČENO POUZE PRO DOMÁCÍ POUŽITÍ.

1. Přečtěte si celý návod před montáží a použitím. Zařízení musí být správně sestaveno a udržováno.
2. Před zahájením cvičení se poraďte s lékařem, zejména pokud máte zdravotní problémy nebo užíváte léky ovlivňující srdce, tlak či cholesterol.
3. Dávejte pozor na signály těla – přerušte cvičení, pokud se objeví bolest, tlak na hrudi, nepravidelný tep, dušnost, závratě nebo nevolnost.
4. Držte děti a domácí zvířata mimo dosah zařízení. Je určeno pouze pro dospělé.
5. Umístěte zařízení na stabilní, rovný povrch s ochrannou podložkou. Zajistěte alespoň 0,6 m volného prostoru kolem.
6. Před použitím zkontrolujte, zda jsou všechny šrouby a matice dotažené.
7. Pravidelně kontrolujte stav zařízení – nepoužívejte jej, pokud je poškozené nebo vydává neobvyklé zvuky.
8. Používejte zařízení pouze k určenému účelu a noste vhodné oblečení – vyhněte se volnému oděvu.
9. Maximální hmotnost uživatele: 120 kg.
10. Buďte opatrní při zvedání nebo přenášení zařízení – používejte správné techniky nebo požádejte o pomoc.

Pokyny k likvidaci
Naše výrobky jsou recyklovatelné. Po skončení životnosti prosím odevzdejte zařízení do příslušného sběrného místa.

(SK) BEZPEČNOSTNÉ POKYNY

ABY SA ZNÍŽILO RIZIKO VÁŽNEHO ZRANENIA, PREČÍTAJTE SI TIETO POKYNY PRED POUŽITÍM ZARIADENIA.

DÔLEŽITÉ: ZARIADENIE JE URČENÉ IBA NA DOMÁCE POUŽITIE.

1. Pred montážou a používaním si prečítajte celý návod. Zariadenie musí byť správne zmontované a udržiavané.
2. Pred začatím cvičenia sa poraďte s lekárom, najmä ak máte zdravotné problémy alebo užívate lieky ovplyvňujúce srdce, tlak či cholesterol.
3. Všímajte si signály tela – prerušte cvičenie pri bolesti, tlaku na hrudi, nepravidelnom tepe, dýchavičnosti, závratoch alebo nevoľnosti.
4. Deti a zvieratá držte mimo dosahu zariadenia. Je určené len pre dospelých.
5. Umiestnite zariadenie na stabilný, rovný povrch s ochrannou podložkou. Zabezpečte aspoň 0,6 m voľného priestoru okolo.
6. Pred použitím skontrolujte, či sú všetky skrutky a matice dotiahnuté.
7. Pravidelne kontrolujte stav zariadenia – nepoužívajte ho, ak je poškodené alebo vydáva nezvyčajné zvuky.
8. Používajte zariadenie podľa určenia a noste vhodné oblečenie – vyhnite sa voľným kusom.
9. Maximálna hmotnosť používateľa: 120 kg.
10. Pri zdvíhaní alebo prenášaní buďte opatrní – používajte správne techniky alebo požiadajte o pomoc.

Pokyny na likvidáciu
Naše výrobky sú recyklovateľné. Po skončení životnosti odovzdajte zariadenie do príslušného zberného miesta.

(HU) BIZTONSÁGI UTASÍTÁSOK

A SÚLYOS SÉRÜLÉSEK KOCKÁZATÁNAK CSÖKKENTÉSE ÉRDEKÉBEN OLVASSA EL EZEKET AZ UTASÍTÁSOKAT A KÉSZÜLÉK HASZNÁLATA ELŐTT.

FONTOS: A KÉSZÜLÉK CSAK OTTHONI HASZNÁLATRA SZOLGÁL.

1. Olvassa el a teljes kézikönyvet az összeszerelés és használat előtt. A készüléket helyesen kell összeszerelni és karbantartani
2. Konzultáljon orvosával edzés előtt, különösen, ha egészségügyi problémái vannak, vagy gyógyszert szed, amely befolyásolja a szívritmust, vérnyomást vagy koleszterinszintet.
3. Figyeljen teste jelzéseire – hagyja abba az edzést, ha fájdalmat, mellkasi nyomást, szabálytalan szívverést, légszomjat, szédülést vagy hányingert tapasztal.
4. Tartsa a gyermekeket és háziállatokat távol a készüléktől. Csak felnőtteknek készült.
5. Helyezze a készüléket stabil, sík felületre védőszőnyeggel. Hagyjon legalább 0,6 m szabad teret körülötte.
6. Használat előtt ellenőrizze, hogy minden csavar és anya meg van húzva.
7. Rendszeresen ellenőrizze az eszközt – ne használja, ha sérült vagy szokatlan hangot ad.
8. Csak rendeltetésszerűen használja a készüléket, és viseljen megfelelő ruházatot – kerülje a bő ruhadarabokat.
9. Maximális felhasználói súly: 120 kg.
10. Legyen óvatos emeléskor vagy mozgatáskor – használjon megfelelő technikát vagy kérjen segítséget.

Hulladékkezelési útmutató

Termékeink újrahasznosíthatók. Használati idejük végén kérjük, adja le a készüléket a megfelelő hulladékgyűjtő helyen (helyi gyűjtőponton).

(RO) INSTRUCȚIUNI DE SIGURANȚĂ

PENTRU A REDUCE RISCUL DE ACCIDENTĂRI GRAVE, CITIȚI ACESTE INSTRUCȚIUNI ÎNAINTE DE UTILIZAREA ECHIPAMENTULUI.

IMPORTANT: ECHIPAMENT DESTINAT DOAR PENTRU UZ CASNIC.

1. Citiți întregul manual înainte de asamblare și utilizare. Echipamentul trebuie asamblat și întreținut corect.
2. Consultați medicul înainte de a începe un program de exerciții, mai ales dacă aveți probleme de sănătate sau luați medicamente care afectează inima, tensiunea arterială sau colesterolul.
3. Fiți atenți la semnalele corpului – opriți exercițiile dacă aveți dureri, presiune toracică, bătăi neregulate ale inimii, dificultăți de respirație, amețeli sau greață.
4. Țineți copiii și animalele departe de echipament. Este destinat doar adulților.
5. Așezați echipamentul pe o suprafață stabilă și plană, cu covoraș de protecție. Lăsați cel puțin 0,6 m spațiu liber în jur.
6. Înainte de utilizare, verificați că toate șuruburile și piulițele sunt bine strânse.
7. Inspectați regulat echipamentul – nu îl utilizați dacă este deteriorat sau scoate sunete neobișnuite.
8. Folosiți echipamentul conform instrucțiunilor și purtați haine adecvate – evitați articolele largi.
9. Greutatea maximă a utilizatorului: 120 kg.
10. Aveți grijă la ridicarea sau mutarea echipamentului – folosiți tehnici corecte sau cereți ajutor.

Instrucțiuni de eliminare

Produsele noastre sunt reciclabile. La sfârșitul duratei de viață, vă rugăm să predați dispozitivul la un punct de colectare adecvat (punct local de colectare).

(UA) ІНСТРУКЦІЇ З БЕЗПЕКИ

ЩОБ ЗМЕНШИТИ РИЗИК СЕРЙОЗНИХ ТРАВМ, ПРОЧИТАЙТЕ ЦІ ІНСТРУКЦІЇ ПЕРЕД ВИКОРИСТАННЯМ ОБЛАДНАННЯ.

ВАЖЛИВО: ОБЛАДНАННЯ ПРИЗНАЧЕНЕ ЛИШЕ ДЛЯ ДОМАШНЬОГО ВИКОРИСТАННЯ.

1. Прочитайте повний посібник перед збиранням і використанням. Обладнання повинно бути правильно зібране та обслуговуване.
2. Перед початком тренувань проконсультуйтеся з лікарем, особливо якщо маєте проблеми зі здоров'ям або приймаєте ліки, що впливають на серце, тиск чи холестерин.
3. Прислухайтеся до сигналів свого тіла – зупиніть тренування у разі болю, тиску в грудях, нерегулярного серцебиття, задишки, запаморочення чи нудоти.
4. Тримайте дітей і тварин подалі від обладнання. Воно призначене лише для дорослих.
5. Розташуйте обладнання на стабільній рівній поверхні з килимком. Забезпечте щонайменше 0,6 м вільного простору навколо.
6. Перед використанням перевірте, що всі болти й гайки затягнуті.
7. Регулярно перевіряйте обладнання – не використовуйте, якщо воно пошкоджене або видає незвичні звуки.
8. Використовуйте обладнання за призначенням і носіть відповідний одяг – уникайте вільного.
9. Максимальна вага користувача: 120 кг.
10. Будьте обережні під час підняття або переміщення обладнання – використовуйте правильні техніки або попросіть допомоги.

Instrucțiuni de eliminare

Produsele noastre sunt reciclabile. La sfârșitul duratei de viață, vă rugăm să predați dispozitivul la un punct de colectare adecvat (punct local de colectare).

(RU) ИНСТРУКЦИИ ПО БЕЗОПАСНОСТИ

ЧТОБЫ СНИЗИТЬ РИСК СЕРЬЁЗНЫХ ТРАВМ, ПРОЧИТАЙТЕ ЭТИ ИНСТРУКЦИИ ПЕРЕД ИСПОЛЬЗОВАНИЕМ ОБОРУДОВАНИЯ.

ВАЖНО: ОБОРУДОВАНИЕ ПРЕДНАЗНАЧЕНО ТОЛЬКО ДЛЯ ДОМАШНЕГО ИСПОЛЬЗОВАНИЯ.

1. Прочитайте полностью руководство перед сборкой и использованием. Оборудование должно быть правильно собрано и обслуживаться.
2. Перед началом упражнений проконсультируйтесь с врачом, особенно если у вас есть проблемы со здоровьем или вы принимаете лекарства, влияющие на сердце, давление или холестерин.
3. Прислушивайтесь к сигналам тела – прекратите упражнения при боли, давлении в груди, нерегулярном сердцебиении, одышке, головокружении или тошноте.
4. Держите детей и животных подальше от оборудования. Оно предназначено только для взрослых.
5. Установите оборудование на устойчивую ровную поверхность с защитным ковриком. Оставьте минимум 0,6 м свободного пространства вокруг.
6. Перед использованием убедитесь, что все болты и гайки затянуты.
7. Регулярно проверяйте оборудование – не используйте, если оно повреждено или издает необычные звуки.
8. Используйте оборудование по назначению и носите подходящую одежду – избегайте свободной.
9. Максимальный вес пользователя: 120 кг.
10. Будьте осторожны при подъёме или перемещении оборудования – используйте правильные техники или просите о помощи.

Инструкция по утилизации

Наши продукты подлежат переработке. По окончании срока службы сдайте устройство в соответствующий пункт утилизации отходов (местный пункт сбора).

(DE) SICHERHEITSHINWEISE

UM DAS RISIKO SCHWERER VERLETZUNGEN ZU VERRINGERN, LESEN SIE DIESE ANWEISUNGEN VOR DER VERWENDUNG DES GERÄTS.

WICHTIG: GERÄT NUR FÜR DEN HEIMGEBRAUCH BESTIMMT.

1. Lesen Sie die gesamte Anleitung vor Montage und Nutzung. Das Gerät muss korrekt montiert und gewartet werden.
2. Konsultieren Sie vor Beginn des Trainings einen Arzt, insbesondere wenn Sie gesundheitliche Probleme haben oder Medikamente einnehmen, die Herz, Blutdruck oder Cholesterin beeinflussen.
3. Achten Sie auf Körpersignale – brechen Sie das Training bei Schmerzen, Brustdruck, unregelmäßigem Herzschlag, Atemnot, Schwindel oder Übelkeit ab.
4. Halten Sie Kinder und Haustiere vom Gerät fern. Es ist nur für Erwachsene bestimmt.
5. Stellen Sie das Gerät auf eine stabile, ebene Fläche mit Schutzmatte. Sorgen Sie für mindestens 0,6 m Freiraum rundherum.
6. Überprüfen Sie vor der Nutzung, dass alle Schrauben und Muttern fest angezogen sind.
7. Überprüfen Sie das Gerät regelmäßig – verwenden Sie es nicht, wenn es beschädigt ist oder ungewöhnliche Geräusche macht.
8. Benutzen Sie das Gerät nur bestimmungsgemäß und tragen Sie geeignete Kleidung – vermeiden Sie lockere Kleidung.
9. Maximales Benutzergewicht: 120 kg.
10. Seien Sie vorsichtig beim Anheben oder Bewegen – nutzen Sie richtige Techniken oder bitten Sie um Hilfe.

Hinweis zur Entsorgung

Unsere Produkte sind recycelbar. Am Ende der Lebensdauer geben Sie das Gerät bitte an einer geeigneten Entsorgungsstelle (örtliche Sammelstelle) ab.

(LT) SAUGOS NURODYMAI

SIEKIANT SUMAŽINTI SUNKIŲ TRAUMŲ RIZIKĄ, PERSKAITYKITE ŠIAS INSTRUKCIJAS PRIEŠ NAUDODAMI ĮRENGINĮ.

SVARBU: ĮRENGINYS SKIRTAS TIK NAMŲ NAUDOJIMUI.

1. Perskaitykite visą vadovą prieš surinkdami ir naudodami. Įrenginys turi būti tinkamai surinktas ir prižiūrimas.
2. Prieš pradėdami mankštintis pasitarkite su gydytoju, ypač jei turite sveikatos problemų arba vartojate vaistus, veikiančius širdį, kraujospūdį ar cholesterolį.
3. Atkreipkite dėmesį į kūno signalus – nutraukite treniruotę, jei jaučiate skausmą, krūtinės spaudimą, nereguliarų pulsą, dusulį, galvos svaigimą ar pykinimą.
4. Laikykite vaikus ir gyvūnus atokiau nuo įrenginio. Jis skirtas tik suaugusiesiems.
5. Įrenginį pastatykite ant stabilaus, lygaus paviršiaus su apsauginiu kilimėliu. Užtikrinkite bent 0,6 m laisvos vietos aplinkui.
6. Prieš naudojimą patikrinkite, ar visi varžtai ir veržlės yra tinkamai priveržti.
7. Reguliariai tikrinkite įrenginį – nenaudokite, jei jis pažeistas arba skleidžia neįprastus garsus.
8. Naudokite įrenginį pagal paskirtį ir dėvėkite tinkamą aprangą – venkite laisvų drabužių.
9. Maksimali naudotojo masė: 120 kg.
10. Būkite atsargūs keldami ar pernešdami įrenginį – naudokite tinkamą techniką arba paprašykite pagalbos.

Atliekų šalinimo instrukcija

Mūsų gaminiai yra perdirbami. Pasibaigus naudojimo laikui, prietaisą prašome pristatyti į tinkamą atliekų šalinimo punktą (vietinį surinkimo punktą).

2.1

Instrukcja montażu / Assembly Instructions / Návod k montáži / Návod na montáž / Szerelési útmutató / Instrucțiuni de asamblare / Інструкція з монтажу / Инструкция по сборке / Montageanleitung / Surinkimo instrukcija

(PL) Przedstawione elementy oraz schematy montażu mają charakter poglądowy. Rzeczywisty produkt może nieznacznie różnić się od ilustracji, a zawartość opakowania może odbiegać od przedstawionych rysunków.

(EN) The components and assembly diagrams shown are for illustrative purposes only. The actual product may differ slightly from the illustrations, and the contents of the package may vary from the drawings shown.

(CS) Uvedené prvky a montážní schémata mají pouze ilustrační charakter. Skutečný výrobek se může mírně lišit od ilustrací a obsah balení se může od uvedených obrázků odlišovat.

(SK) Uvedené prvky a montážne schémy majú iba ilustračný charakter. Skutočný výrobok sa môže mierne líšiť od ilustrácií a obsah balenia sa môže od uvedených obrázkov odlišovať.

(HU) A bemutatott elemek és szerelési ábrák csak tájékoztató jellegűek. A tényleges termék kis mértékben eltérhet az illusztrációktól, és a csomag tartalma eltérhet a bemutatott rajzoktól.

(RO) Elementele și schemele de asamblare prezentate au doar caracter ilustrativ. Produsul real poate diferi ușor de ilustrații, iar conținutul pachetului poate varia față de desenele prezentate.

(UA) Наведені елементи та схеми складання мають ознайомчий характер. Реальний продукт може дещо відрізнятися від ілюстрацій, а вміст упаковки може відрізнятися від поданих зображень.

(RU) Представленные элементы и схемы сборки носят ознакомительный характер. Реальный продукт может незначительно отличаться от изображений, а комплект поставки может отличаться от представленных рисунков.

(DE) Die dargestellten Teile und Montageschemata dienen nur zur Veranschaulichung. Das tatsächliche Produkt kann geringfügig von den Abbildungen abweichen, und der Packungsinhalt kann von den dargestellten Zeichnungen unterschiedlich sein.

(LT) Pateikti elementai ir surinkimo schemos yra tik iliustracinio pobūdžio. Tikrasis gaminys gali šiek tiek skirtis nuo iliustracijų, o pakuotės turinys gali neatitikti pateiktų brėžinių.

ELEMENTY URZĄDZENIA / DEVICE COMPONENTS / SOUČÁSTI ZAŘÍZENÍ / SÚČIASTKY ZARIADENIA / A KÉSZÜLÉK RÉSZEI / COMPONENTELE DISPOZITIVULUI / КОМПОНЕНТИ ПРИСТРОЮ / КОМПОНЕНТЫ УСТРОЙСТВА / GERÄTEKOMPONENTEN / ĮRENGINIO DALYS

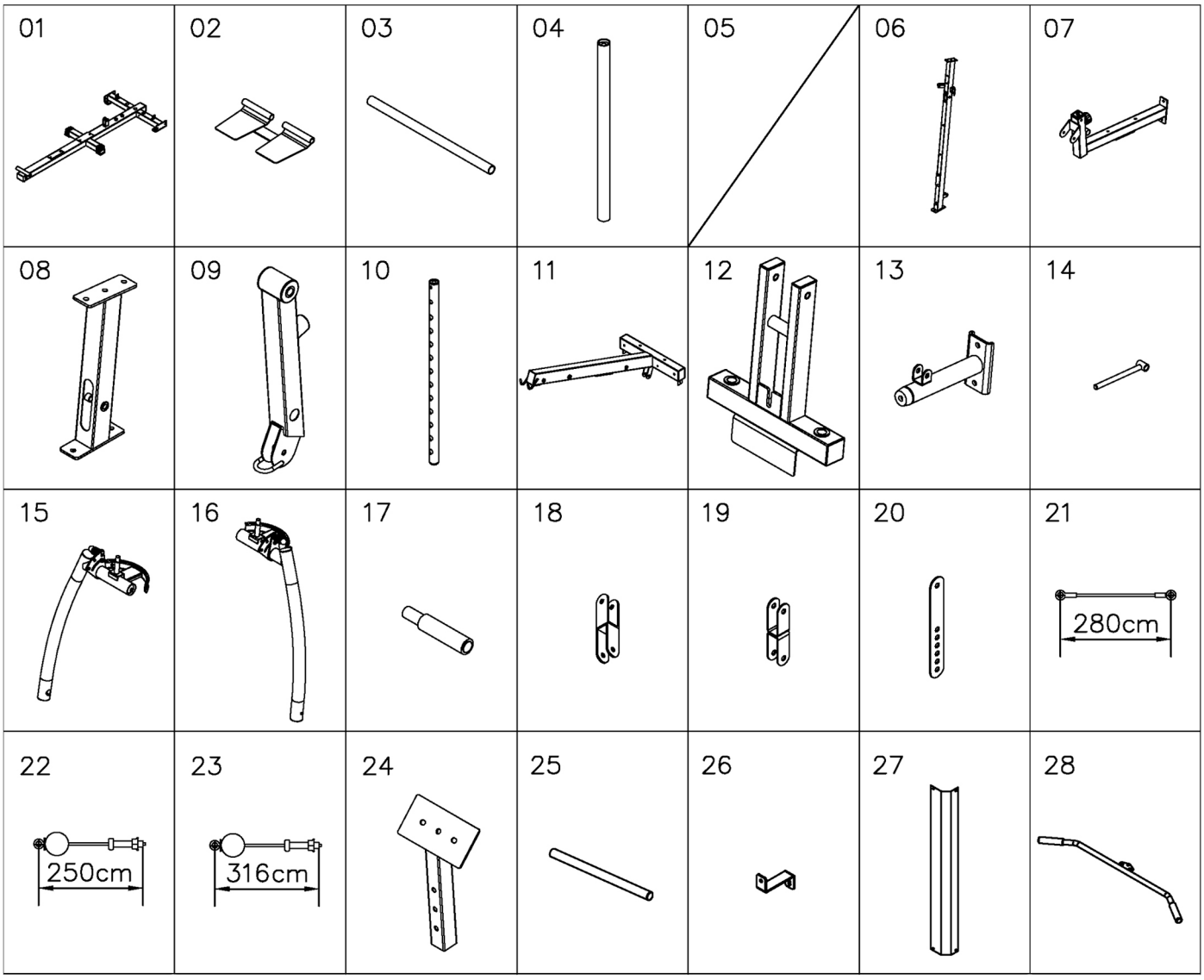

29 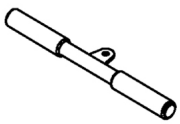	30 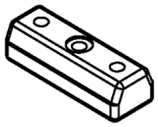	31 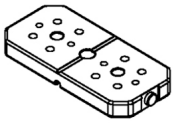	32 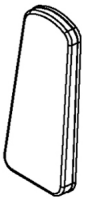	33 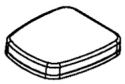	34	35
36	37	38	39	40	41	42
43	44 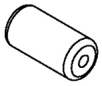	45	46	47	48	49 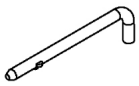
50	51	52 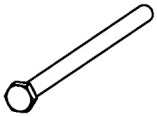 M10x130mm	53 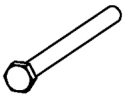 M10x90mm	54 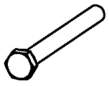 M10x65mm	55 M10x45mm	56 M10x25mm
57 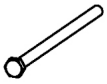 M8x85mm	58 M8x65mm	59 M8x15mm	60 M10x20mm	61 M8x20mm	62 M8x15mm	63 M6x20mm
64 M16	65 M10	66 ø16	67 ø10	68 ø8	69 ø6	

INSTALACJA / INSTALLATION / INSTALACE / INŠTALÁCIA / TELEPÍTÉS / INSTALARE / ВСТАНОВЛЕННЯ / УСТАНОВКА / INSTALLATION / ĮRENGIMAS

1

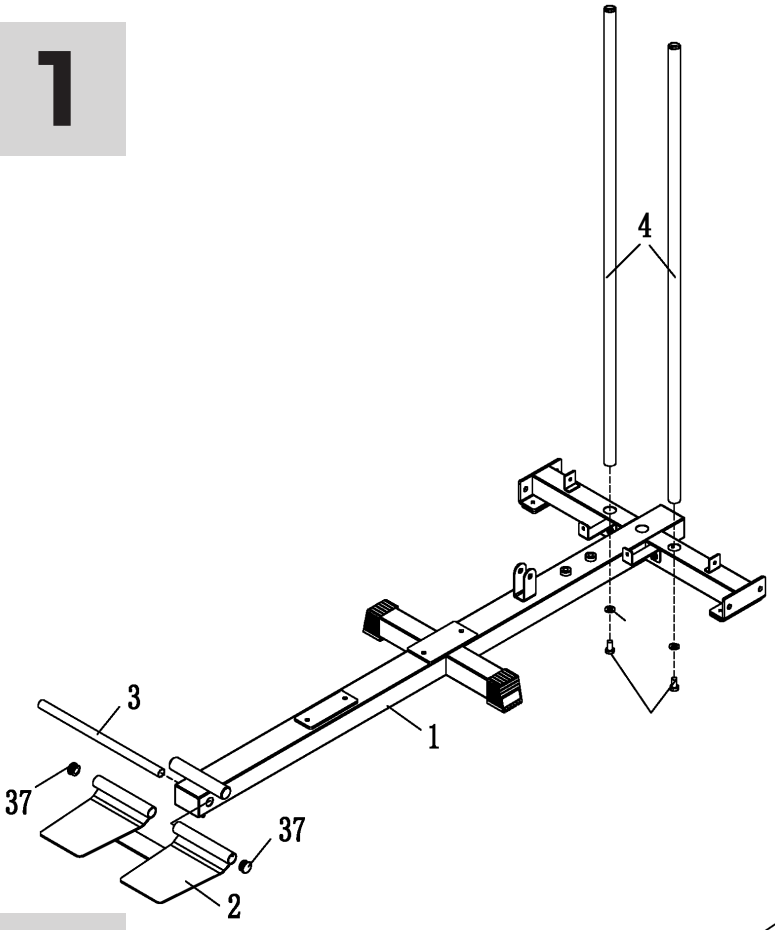
4
3
1
37
37
2

2

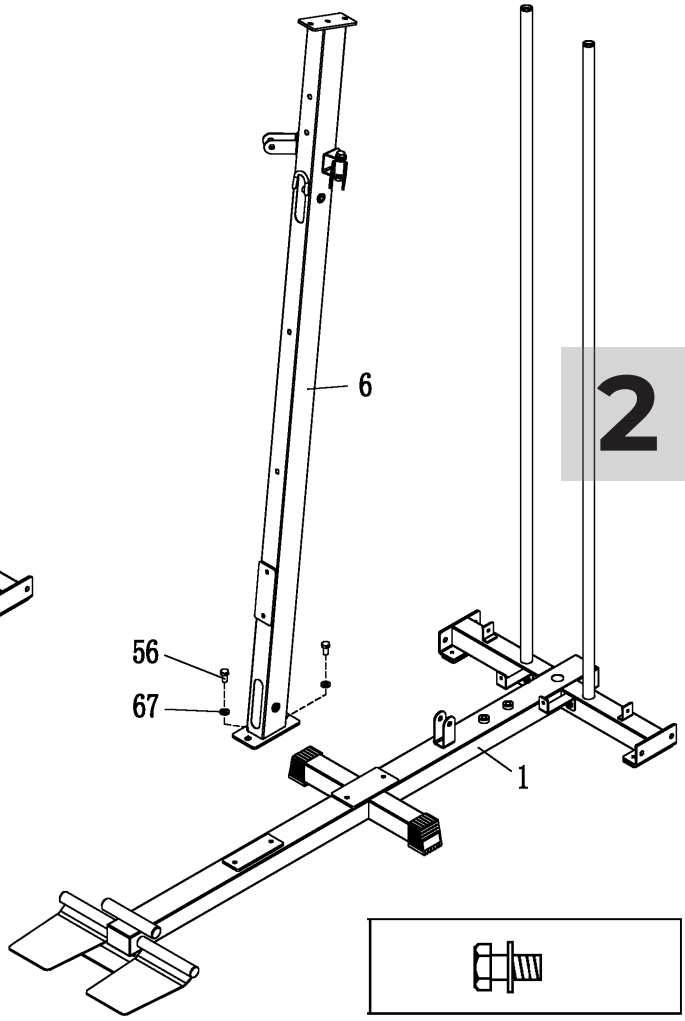
6
56
67
1

3

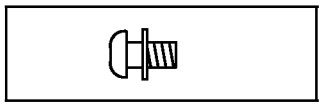

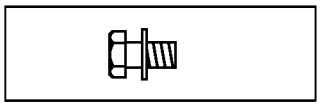

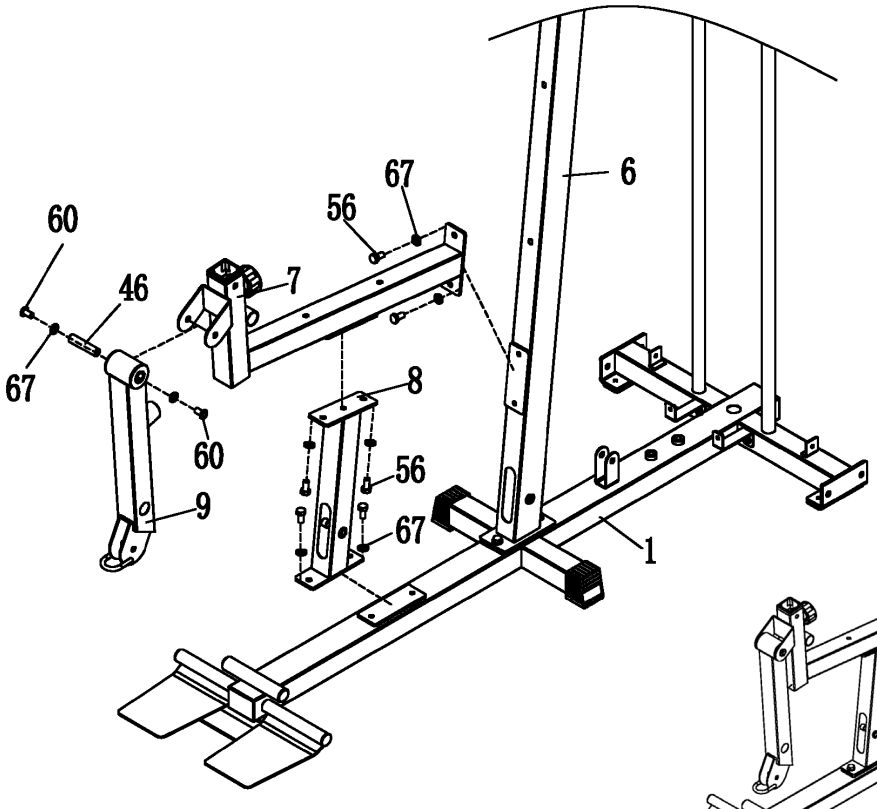
6
67
56
60
46
7
67
8
60
56
9
67
1

4

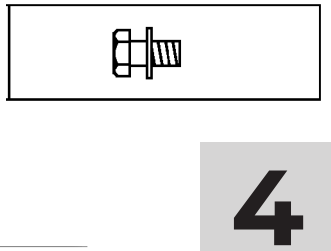

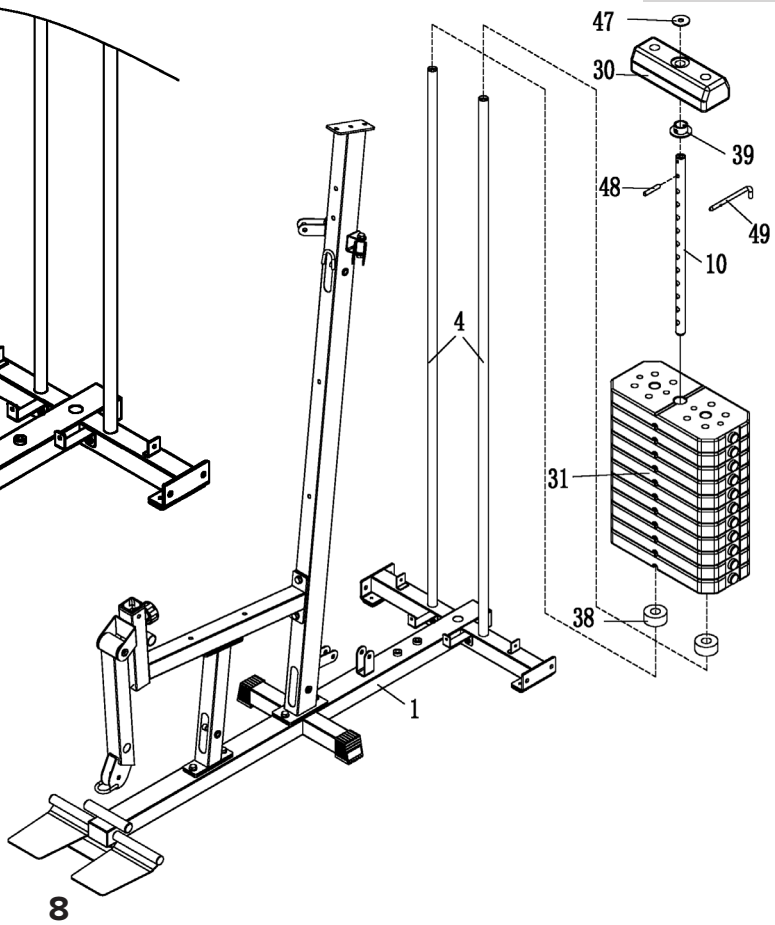
47
30
39
48
49
10
4
31
38
1

5

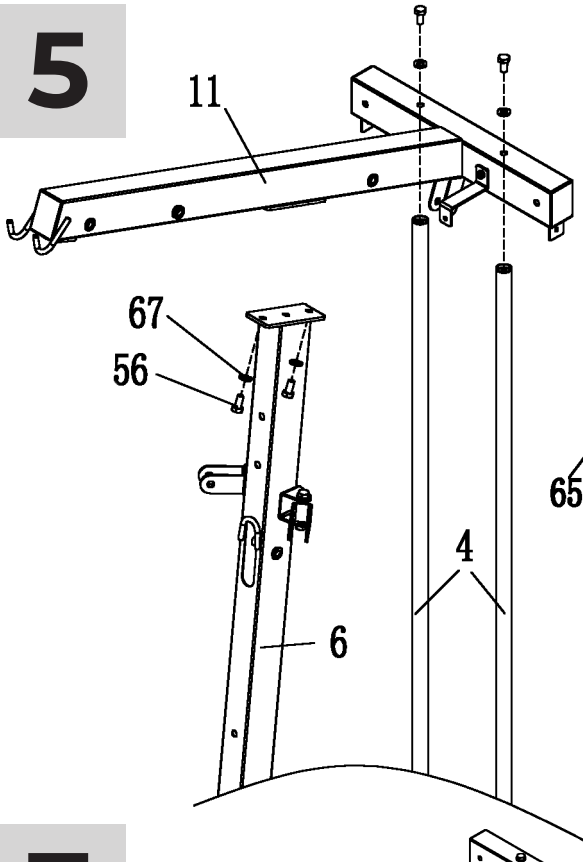
11
67
56
4
6

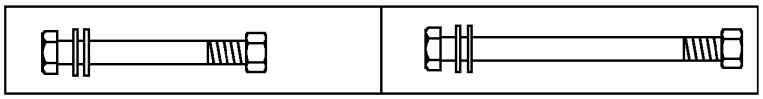

6

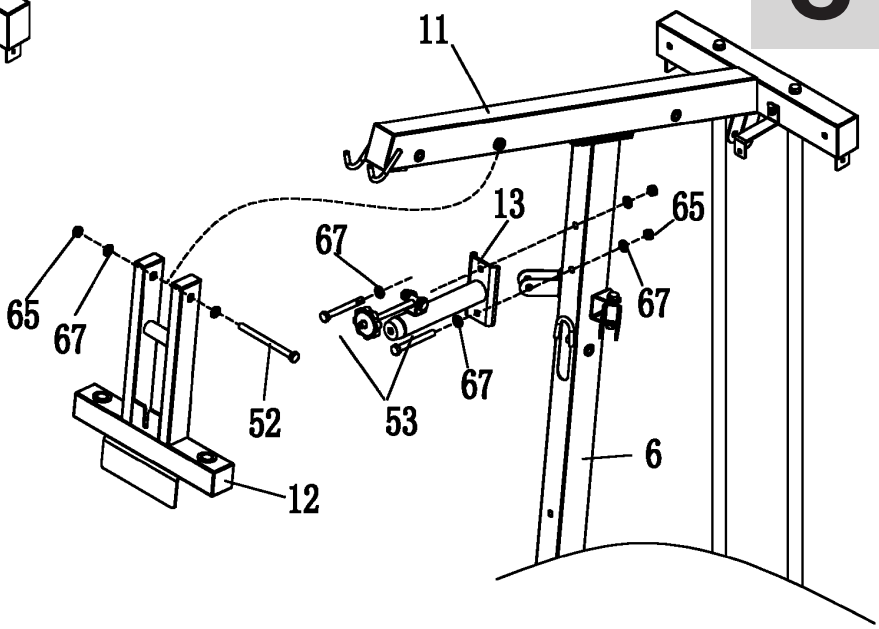
11
13
65
67
65
67
67
67
52
53
6
12

7

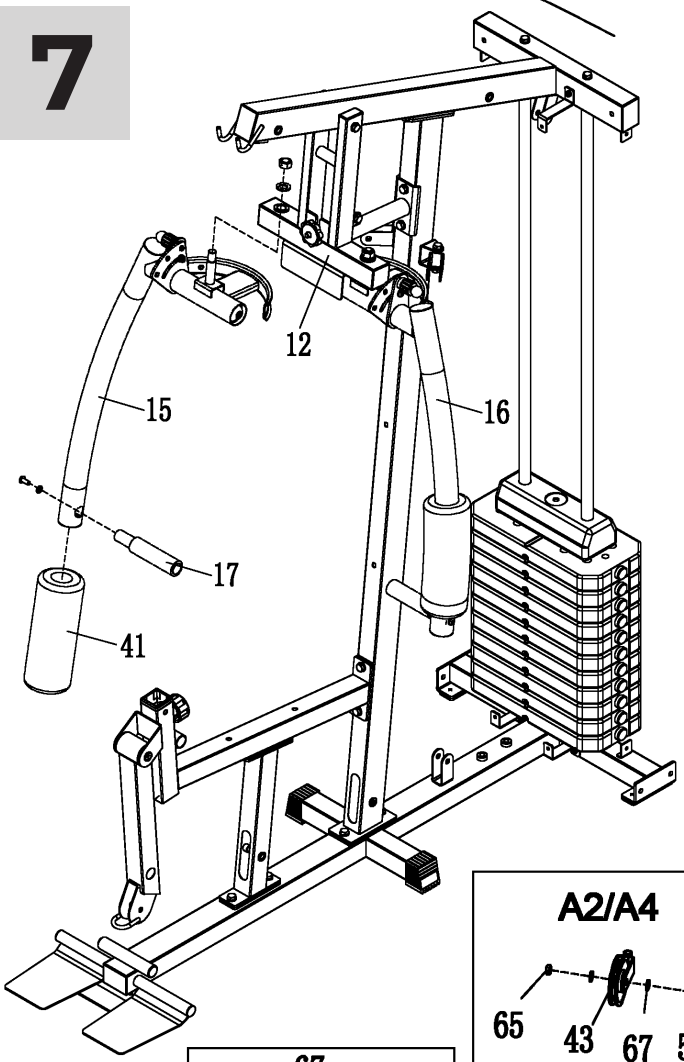
12
15
16
17
41

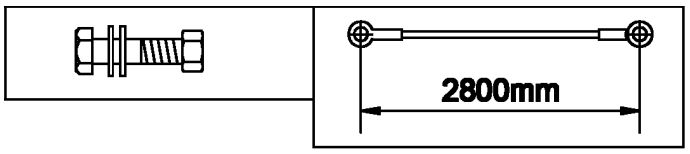
2800mm

8

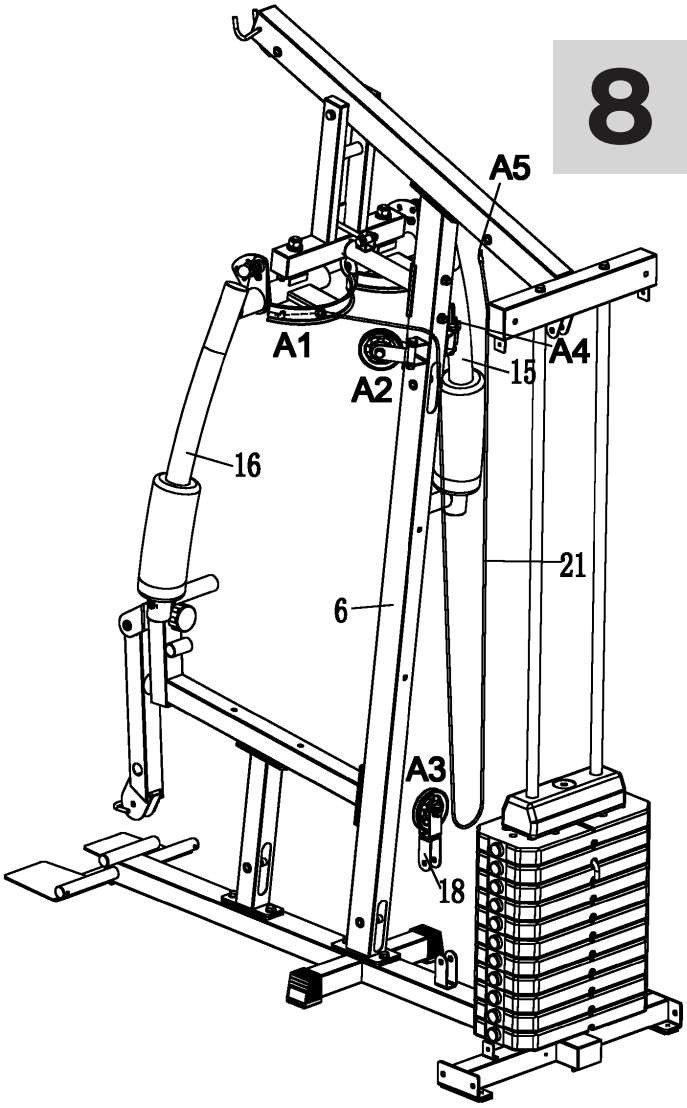
A5
A1
A4
A2
15
16
21
6
A3
18

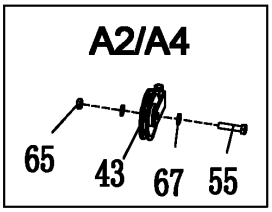
A2/A4
65
43
67
55

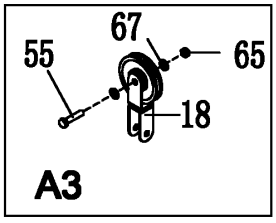
67
55
65
18
A3

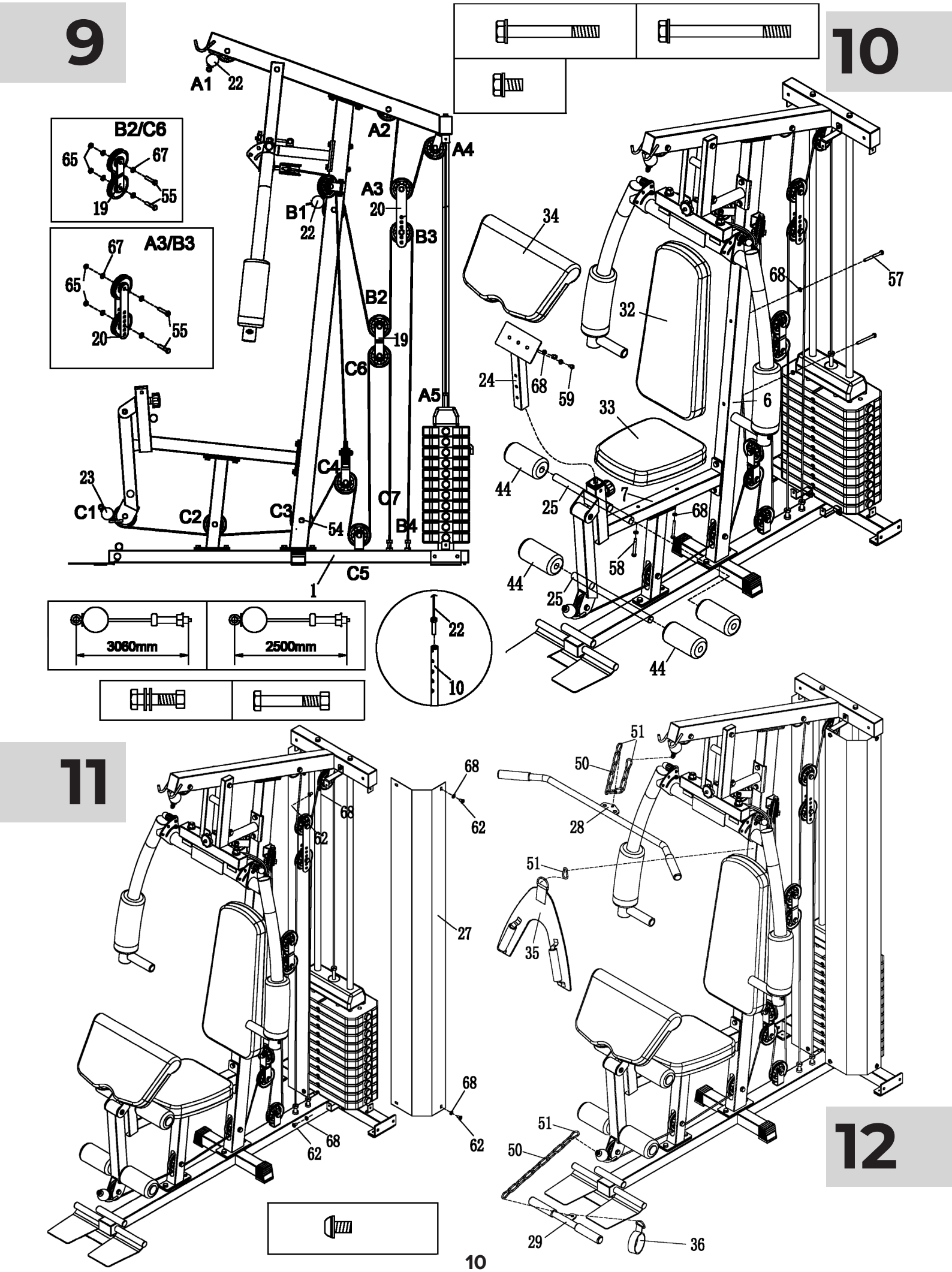
9
10
11
12
A1
22
A2
A4
A3
20
B1
22
B3
B2
19
C6
A5
C4
C7
B4
C5
1
B2/C6
65
67
19
55
A3/B3
67
65
20
55
23
C1
C2
C3
54
3060mm
2500mm
22
10
34
68
57
32
24
68
59
6
33
44
25
7
68
58
44
25
44
51
50
28
51
35
68
62
68
62
27
68
62
68
62
51
50
29
36

(PL) KROKI MONTAŻU

KROK 1. Montaż uchwytu przeciwwagi i ramy dolnej
- Umieść uchwyt przeciwwagi (4) i ramę dolną (1) zgodnie z rysunkiem i zamocuj je śrubami.
- Wstaw rurę ograniczającą (3) przez zespół pedału (2) do ramy dolnej (1) i zakryj oba końce pedału zatyczkami (37).
- Zamocuj ramę dolną (1) i rurę dolną (5) zgodnie z rysunkiem.

KROK 2. Montaż rury pochylonej przedniej
- Umieść zespół rury pochylonej (6) i ramę dolną (1), a następnie zamocuj je śrubami.

KROK 3. Montaż ramy siedzenia i wsparcia poduszki
- Zmontuj ramę siedzenia (7) z rurą pochyloną (6), a następnie zamocuj je śrubami.
- Połącz ramę wsparcia poduszki (8) z ramą siedzenia (7) i ramą dolną (1).
- Zamocuj oś obrotową (46) w zespole kopnięcia (9) i przymocuj do ramy siedzenia.

KROK 4. Instalacja podkładki tłumiącej i bloków przeciwwagi
- Zainstaluj podkładkę tłumiącą (38) i blok przeciwwagi (31) w uchwycie przeciwwagi (4).
- Zamocuj kołek cylindryczny (48) i zainstaluj zespół głowy przeciwwagi (30).

KROK 5. Montaż uchwytu przeciwwagi i belki górnej
- Zainstaluj uchwyt przeciwwagi (4) i belkę górną (11).
- Dopasuj rurę pochyloną (6) z belką górną (11) i zamocuj je śrubami.

KROK 6. Montaż rury ograniczającej i dźwigara
- Umieść zespół rury ograniczającej (13) i rurę pochyloną (6).
- Zamocuj zespół dźwigara (12) i belkę górną (11).

KROK 7. Montaż ramion wachadłowych i uchwytu
- Zmontuj ramiona wachadłowe (15, 16) na dźwigarze (12).
- Zamocuj pręt gąbkowy (41) na ramionach wachadłowych.
- Zainstaluj uchwyt (17) na ramionach wachadłowych.

KROK 8. Montaż stalowej linki (21) i koła pasowego
- Zmontuj stalową linkę (21) zgodnie z kolejnością A1-A5 i zamocuj koło pasowe (43).

KROK 9. Montaż stalowej linki (22) i (23)
- Zmontuj stalową linkę (22) zgodnie z kolejnością A1-A5 i zamocuj koło pasowe (43).
- Zablokuj linkę (22) na pręcie regulacyjnym (10).
- Zmontuj stalową linkę (23) zgodnie z kolejnością C1-C7.

KROK 10. Montaż poduszek i pręta gąbkowego
- Zamocuj poduszkę (32) na rurze pochylonej (6).
- Zainstaluj poduszkę (33) na ramie poduszki (7).
- Zamocuj podkładkę ręczną (34) na uchwycie (24).
- Zainstaluj pręt gąbkowy (44) na rurce (25).

KROK 11. Montaż osłony ochronnej
- Zamontuj osłonę ochronną z siatki stalowej (27) i płytę łączącą (26).

KROK 12. Montaż uchwytów i linki treningowej
- Zmontuj uchwyt wysoki (28), łańcuch (50), zatrzask (51), uchwyt niski (29) i linkę treningową (35).
- Sprawdź, czy wszystkie śruby są zamocowane i zablokowane.

(EN) ASSEMBLY STEPS

STEP 1. Mounting the Counterweight and Lower Frame
- Place the counterweight bracket (4) and lower frame (1) as shown in the diagram and fasten them with screws.
- Insert the limiting tube (3) through the pedal assembly (2) into the lower frame (1) and cover both ends of the pedal with end caps (37).
- Mount the lower frame (1) and the lower tube (5) as shown in the diagram.

STEP 2. Mounting the Front Inclined Pipe
- Place the front inclined pipe assembly (6) and the underframe assembly (1), then secure them with bolts.

STEP 3. Mounting the Seat Frame and Cushion Support
- Assemble the seat frame (7) with the angled tube (6), then fasten them with screws.
- Attach the cushion support frame (8) to the seat frame (7) and the lower frame (1).
- Install the swivel axis (46) in the kick assembly (9) and attach it to the seat frame.

STEP 4. Installing Damping Pad and Counterweight Blocks
- Install the damping pad (38) and counterweight block (31) into the counterweight guide rod assembly (4).
- Insert the cylindrical pin (48) and install the counterweight head assembly (30).

STEP 5. Mounting Counterweight Guide Rod and Top Beam
- Install the counterweight guide rod assembly (4) and top beam assembly (11).
- Align the front inclined pipe assembly (6) with the top beam assembly (11) and secure them.

STEP 6. Mounting the Cantilever Limit Tube and Beam
- Place the cantilever limit tube assembly (13) and the front inclined pipe assembly (6).
- Align the cantilever assembly (12) with the top beam assembly (11) and secure them with bolts.

STEP 7. Mounting the Swing Arms and Handle
- Assemble the right swing arm assembly (15) and left swing arm assembly (16) on the cantilever assembly (12).
- Install the sponge rod (41) on the swing arms.
- Install the forward handle assembly (17) through the corresponding holes on the right and left swing arm assemblies.

STEP 8. Installing Steel Wire Rope and Pulley
- Assemble the steel wire rope (21) in the order A1-A5 and secure the pulley (43).

STEP 9. Installing Steel Wire Ropes (22) and (23)
- Assemble the steel wire rope (22) in the order A1-A5 and secure the pulley (43).
- Lock the steel wire rope (22) on the weight adjustment rod assembly (10).
- Assemble the steel wire rope (23) in the order C1-C7 and secure the pulley (43).

STEP 10. Mounting Cushions and Sponge Rod
- Install cushion (32) on the front inclined pipe assembly (6).
- Install cushion (33) on the cushion frame assembly (7).
- Install hand pad (34) on the hand pad weldment (24).
- Install the sponge rod (44) on the sponge rod tube (25).

STEP 10. Installing the Protective Cover
- Place the iron mesh protection cover (27) and the cover connecting plate 1 (26) and secure them with bolts.

STEP 10. Mounting the High and Low Handles and Training Rope
- Assemble the high handle assembly (28), eight-link chain (50), lock catch (51), low handle assembly (29), and training rope assembly (35).
- Check if all screws are securely locked.

(CS) KROKY MONTÁŽE

KROK 1. Montáž uchycení proti váhy a spodního rámu
- Umístěte vodicí tyč proti váhy (4) a montáž spodního rámu (1) podle nákresu a zajistěte je šrouby.
- Vložte omezovací trubku (3) přes montáž pedálu (2) do montáže spodního rámu (1) a zakryjte oba konce montáže pedálu (2) zátkami (37).
- Umístěte montáž spodního rámu (1) a montáž spodní trubky (5) podle nákresu.

KROK 2. Montáž přední šikmé trubky
- Umístěte sestavu nakloněné trubky (6) a dolní rám (1) a poté je připevněte šrouby.

KROK 3. Montáž rámu sedadla a podpory podušky
- Sestavte rám sedadla (7) s nakloněnou trubkou (6) a poté je připevněte šrouby.
- Spojte rám podpory polštáře (8) s rámem sedadla (7) a dolním rámem (1).
- Připevněte otáčecí osu (46) v sestavě kopnutí (9) a připevněte ji k rámu sedadla.

KROK 4. Instalace podložky proti nárazům a bloků proti váze
- Nainstalujte tlumící podložku (38) a blok proti-závaží (31) do držáku proti-závaží (4).
- Připevněte válcový kolík (48) a nainstalujte sestavu hlavy proti-závaží (30).

KROK 5. Montáž vodicí tyče proti váze a horního nosníku
- Nainstalujte držák proti-závaží (4) a horní nosník (11).
- Seřaďte nakloněnou trubku (6) s horním nosníkem (11) a připevněte je šrouby.

KROK 6. Montáž omezovací trubky a nosníku
- Umístěte sestavu omezující trubky (13) a nakloněnou trubku (6).
- Připevněte sestavu nosníku (12) a horní nosník (11).

KROK 7. Montáž kyvných ramen a rukojeti
- Sestavte kyvadlová ramena (15, 16) na nosníku (12).
- Připevněte pěnovou tyč (41) na kyvadlová ramena.
- Nainstalujte držák (17) na kyvadlová ramena.

KROK 8. Montáž ocelového lana a kladky
- Sestavte ocelové lano (21) podle pořadí A1-A5 a připevněte kladku (43).

KROK 9. Montáž ocelových lan (22) a (23)
- Sestavte ocelové lano (22) podle pořadí A1-A5 a připevněte kladku (43).
- Zablokujte lano (22) na nastavovacím prutu (10).
- Sestavte ocelové lano (23) podle pořadí C1-C7.

KROK 10. Montáž podušek a houbového prutu
- Připevněte polštář (32) na nakloněnou trubku (6).
- Nainstalujte polštář (33) na rám polštáře (7).
- Připevněte ruční podložku (34) na držák (24).
- Nainstalujte pěnovou tyč (44) na trubku (25).

KROK 11. Montáž ochranného krytu
- Namontujte ochranný kryt z ocelové sítě (27) a spojovací desku (26).

KROK 12. Montáž vysoké a nízké rukojeti a tréninkového lana
- Sestavte vysoký držák (28), řetěz (50), západku (51), nízký držák (29) a tréninkové lano (35).
- Zkontrolujte, zda jsou všechny šrouby utáhnuty a zajištěny.

(SK) KROKY MONTÁŽE

KROK 1. Montáž proti váhy a dolného rámu
- Umiestnite držiak proti-závažia (4) a dolný rám (1) podľa obrázku a upevnite ich skrutkami.
- Vložte omezujúcu rúru (3) cez pedálovú zostavu (2) do dolného rámu (1) a zakryte oba konce pedála zátkami (37).
- Upevnite dolný rám (1) a dolnú rúrku (5) podľa obrázku.

KROK 2. Montáž prednej šikmej trubky
- Umiestnite zostavu naklonenej rúrky (6) a dolný rám (1), potom ich upevnite skrutkami.

KROK 3. Montáž rámu sedadla a podpory podušky
- Zostavte rám sedadla (7) s naklonenou rúrkou (6) a potom ich upevnite skrutkami.
- Spojte rám podpory vankúša (8) s rámom sedadla (7) a dolným rámom (1).
- Upevnite otáčaciu os (46) v zostave kopnutia (9) a pripevnite ju k rámu sedadla.

KROK 4. Inštalácia podložky tlmiča a blokov proti váhe
- Nainštalujte tlmiacu podložku (38) a blok proti-závažia (31) do držiaka proti-závažia (4).
- Upevnite valcový kolík (48) a nainštalujte zostavu hlavy proti-závažia (30).

KROK 5. Montáž vodítka proti váhe a hornej nosníky
- Nainštalujte držiak proti-závažia (4) a horný nosník (11).
- Zarovnajte naklonenú rúrku (6) s horným nosníkom (11) a upevnite ich skrutkami.

KROK 6. Montáž ohraničovacej trubky a nosníka
- Umiestnite zostavu omezujúcej rúrky (13) a naklonenú rúrku (6).
- Upevnite zostavu nosníka (12) a horný nosník (11).

KROK 7. Montáž kyvných ramien a rukoväte
- Zostavte kyvadlové ramená (15, 16) na nosníku (12).
- Upevnite hubkovú tyč (41) na kyvadlové ramená.
- Nainštalujte držiak (17) na kyvadlové ramená.

KROK 8. Montáž oceľového lana a kladky
- Zostavte oceľové lano (21) podľa poradia A1-A5 a upevnite kladku (43).

KROK 9. Montáž oceľových lán (22) a (23)
- Zostavte oceľové lano (22) podľa poradia A1-A5 a upevnite kladku (43).
- Zablokujte lano (22) na nastavovacom prúte (10).
- Zostavte oceľové lano (23) podľa poradia C1-C7.

KROK 10. Montáž podušiek a houbového prútu
- Upevnite vankúš (32) na naklonenú rúrku (6).
- Nainštalujte vankúš (33) na rám vankúša (7).
- Upevnite ručnú podložku (34) na držiak (24).
- Nainštalujte hubkovú tyč (44) na rúru (25).

KROK 11. Montáž ochranného krytu
- Namontujte ochranný kryt z oceľovej siete (27) a spojovaciu dosku (26).

KROK 11. Montáž vysokej a nízkej rukoväte a tréningového lana
- Zostavte vysoké držadlo (28), reťaz (50), západku (51), nízke držadlo (29) a tréningové lano (35).
- Skontrolujte, či sú všetky skrutky utiahnuté a zaistené.

(HU) Szerelési lépések

1. LÉPÉS: Az ellensúly és az alsó váz összeszerelése
- Helyezze el az ellensúly tartót (4) és az alsó vázat (1) az ábra szerint, és rögzítse őket csavarokkal.
- Helyezze be a korlátozó csövet (3) a pedál összeszerelésén (2) keresztül az alsó vázba (1), és takarja le a pedál mindkét végét végzáró kupakokkal (37).
- Rögzítse az alsó vázat (1) és az alsó csövet (5) az ábra szerint.

2. LÉPÉS: Elülső lejtős cső összeszerelése
- Helyezze el a ferde cső összeszerelést (6) és az alsó vázat (1), majd rögzítse őket csavarokkal.

3. LÉPÉS: Üléskeret és párna támogatás összeszerelése
- Szerelje össze az üléskeretet (7) a ferde csővel (6), majd rögzítse őket csavarokkal.
- Csatlakoztassa a párna alátét keretet (8) az üléskerethez (7) és az alsó vázhoz (1).
- Rögzítse az elforgó tengelyt (46) a rúgó összeszereléséhez (9) és csatlakoztassa az üléskerethez.

4. LÉPÉS: A párnázás és az ellensúly blokkok beszerelése
- Telepítse a csillapító alátétet (38) és az ellensúly blokkot (31) az ellensúly tartóba (4).
- Rögzítse a hengert (48) és telepítse az ellensúly fej összeszerelést (30).

5. LÉPÉS: Ellensúly vezetőrud és felső gerenda összeszerelése
- Telepítse az ellensúly tartót (4) és a felső gerendát (11).
- Igazítsa a ferde csövet (6) a felső gerendával (11), és rögzítse őket csavarokkal.

6. LÉPÉS: Emelhető kar és frontális cső összeszerelése
- Helyezze el a korlátozó cső összeszerelést (13) és a ferde csövet (6).
- Rögzítse a gerenda összeszerelést (12) és a felső gerendát (11).

7. LÉPÉS: Lengőkarok és fogantyú összeszerelése
- Szerelje össze a lengőkarokat (15, 16) a gerendán (12).
- Rögzítse a szivacsos rudat (41) a lengőkarokhoz.
- Telepítse a tartót (17) a lengőkarokra.

8. LÉPÉS: Acél kötél és görgő beszerelése
- Szerelje össze az acélkábelt (21) az A1-A5 sorrend szerint, és rögzítse a görgőt (43).

9. LÉPÉS: Acél kötél (22) és (23) beszerelése
- Szerelje össze az acélkábelt (22) az A1-A5 sorrend szerint, és rögzítse a görgőt (43).
- Zárja le a kábelt (22) a szabályzó rúdon (10).
- Szerelje össze az acélkábelt (23) a C1-C7 sorrend szerint.

10. LÉPÉS: A párnák és a szivacsos rúd összeszerelése
- Rögzítse a párnát (32) a ferde csőre (6).
- Telepítse a párnát (33) a párnakeretre (7).
- Rögzítse a kézmosót (34) a tartóra (24).
- Telepítse a szivacsos rudat (44) a csövekre (25).

11. LÉPÉS: A védőburkolat összeszerelése
- Szerelje fel a védőhálót (27) és a csatlakoztató lapot (26).

11. LÉPÉS: Az fogantyúk és az edzéskábel összeszerelése
- Szerelje össze a magas fogantyút (28), láncot (50), klipszet (51), alacsony fogantyút (29) és az edzéskábelt (35).
- Ellenőrizze, hogy minden csavar megfelelően rögzítve és lezárva van.

(RO) Pașii de asamblare

PASUL 1. Montarea suportului pentru contragreutate și a cadrului inferior
- Așezați suportul pentru contragreutate (4) și cadrul inferior (1) conform diagramei și fixați-le cu șuruburi.
- Introduceți tubul limitator (3) prin ansamblul pedalei (2) în cadrul inferior (1) și acoperiți ambele capete ale pedalei cu dopuri (37).
- Fixează cadrul inferior (1) și tubul inferior (5) conform diagramei.Zamocuj ramę dolną (1) i rurę dolną (5) zgodnie z rysunkiem.

PASUL 2. Montarea tubului înclinat anterior
- Așezați ansamblul tubului înclinat (6) și cadrul inferior (1), apoi fixați-le cu șuruburi.

PASUL 3. Montarea cadrului scaunului și a suportului pentru pernă
- Asamblați cadrul scaunului (7) cu tubul înclinat (6), apoi fixați-le cu șuruburi.
- Conectați cadrul de suport pentru pernă (8) la cadrul scaunului (7) și la cadrul inferior (1).
- Fixează axa de rotație (46) în ansamblul loviturii (9) și atașați-o la cadrul scaunului.fixați-le cu șuruburi.

PASUL 4. Instalarea garniturii amortizoare și a blocurilor de contragreutate
- Instalați garnitura amortizor (38) și blocul de contragreutate (31) în suportul de contragreutate (4).
- Fixează piulă cilindrică (48) și instalează ansamblul capului de contragreutate (30).

PASUL 5. Montarea suportului pentru contragreutate și a grinzii superioare
- Instalați suportul pentru contragreutate (4) și grinda superioară (11).
- Aliniați tubul înclinat (6) cu grinda superioară (11) și fixați-le cu șuruburi.

PASUL 6. Montarea tubului limitator și a grinzii
- Plasați ansamblul tubului limitator (13) și tubul înclinat (6).
- Fixează ansamblul grinzilor (12) și grinda superioară (11).

PASUL 7. Montarea brațelor pendulare și a suportului
- Asamblați brațele pendulare (15, 16) pe grinda (12).
- Fixează tija din burete (41) pe brațele pendulare.
- Instalați suportul (17) pe brațele pendulare.

PASUL 8. Montarea cablului din oțel (21) și a roții dintate
- Asamblați cablul din oțel (21) conform secvenței A1-A5 și fixați roata dintată (43).

PASUL 9. Montarea cablurilor din oțel (22) și (23)
- Asamblați cablul din oțel (22) conform secvenței A1-A5 și fixați roata dintată (43).
- Blocați cablul (22) pe tija de reglaj (10).
- Asamblați cablul din oțel (23) conform secvenței C1-C7.

PASUL 10. Montarea pernelor și a tijei din burete
- Fixează perna (32) pe tubul înclinat (6).
- Instalați perna (33) pe cadrul pernei (7).
- Fixează garnitura manuală (34) pe suportul (24).
- Instalați tija din burete (44) pe țeava (25).

PASUL 11. Montarea protecției
- Instalați protecția din plasă de oțel (27) și placa de conexiune (26).

PASUL 12. Montarea mânerelor și cablului de antrenament
- Asamblați mânerul înalt (28), lanțul (50), închizătoarea (51), mânerul jos (29) și cablul de antrenament (35).
- Verificați dacă toate șuruburile sunt fixate și blocate.

(UA) Кроки складання

КРОК 1. Монтаж кронштейна противаги та нижньої рами
- Розмістіть кронштейн противаги (4) та нижню раму (1) відповідно до креслення і закріпіть їх болтами.
- Вставте обмежувальну трубу (3) через педальний вузол (2) в нижню раму (1) і закрийте обидва кінці педалі заглушками (37).
- Закріпіть нижню раму (1) та нижню трубу (5) відповідно до креслення.

КРОК 2. Монтаж нахиленої передньої труби
- Розмістіть вузол нахиленої труби (6) і нижню раму (1), потім закріпіть їх болтами.

КРОК 3. Монтаж рами сидіння та підтримки подушки
- Зберіть раму сидіння (7) з нахиленою трубою (6), а потім закріпіть їх болтами.
- Підключіть раму підтримки подушки (8) до рами сидіння (7) і нижньої рами (1).
- Закріпіть ось обертання (46) в збірці удару (9) і прикріпіть до рами сидіння.

КРОК 4. Установка амортизаційної прокладки та блоків противаги
- Встановіть амортизаційну прокладку (38) і блок противаги (31) в кронштейн противаги (4).
- Закріпіть циліндричний палець (48) і встановіть збірку голови противаги (30).

КРОК 5. Монтаж кронштейна противаги та верхньої балки
- Встановіть кронштейн противаги (4) і верхню балку (11).
- Вирівняйте нахилену трубу (6) з верхньою балкою (11) і закріпіть їх болтами.

КРОК 6. Монтаж обмежувальної труби та балки
- Розмістіть вузол обмежувальної труби (13) і нахилену трубу (6).
- Закріпіть вузол балки (12) і верхню балку (11).

КРОК 7. Монтаж маятникових рук та кронштейна
- Зберіть маятникові руки (15, 16) на балці (12).
- Закріпіть пористу стрижень (41) на маятникових руках.
- Встановіть кронштейн (17) на маятникові руки.

КРОК 8. Монтаж сталевого каната (21) і шківа
- Зберіть сталевий канат (21) відповідно до послідовності A1-A5 і закріпіть шків (43).

КРОК 9. Монтаж сталевих канатів (22) і (23)
- Зберіть сталевий канат (22) відповідно до послідовності A1-A5 і закріпіть шків (43).
- Заблокуйте канат (22) на регулювальній штанзі (10).
- Зберіть сталевий канат (23) відповідно до послідовності C1-C7.

КРОК 10. Монтаж подушок і пористої стрижні
- Закріпіть подушку (32) на нахиленій трубі (6).
- Встановіть подушку (33) на раму подушки (7).
- Закріпіть ручну прокладку (34) на кронштейні (24).
- Встановіть пористу стрижень (44) на трубу (25).

КРОК 11. Монтаж захисного кожуха
- Встановіть захисний кожух з сталевої сітки (27) і з'єднувальну пластину (26).

КРОК 12. Монтаж ручок і тренувального каната
- Зберіть високу ручку (28), ланцюг (50), кліпсу (51), низьку ручку (29) і тренувальний канат (35).
- Перевірте, чи всі болти закріплені та заблоковані.

(RU) Шаги сборки

ШАГ 1. Монтаж кронштейна противовеса и нижней рамы
- Установите кронштейн противовеса (4) и нижнюю раму (1) согласно схеме и закрепите их болтами.
- Вставьте ограничительную трубу (3) через педальный узел (2) в нижнюю раму (1) и закройте оба конца педали заглушками (37).
- Закрепите нижнюю раму (1) и нижнюю трубу (5) согласно схеме.

ШАГ 2. Монтаж передней наклонной трубы
- Установите узел наклонной трубы (6) и нижнюю раму (1), затем закрепите их болтами.

ШАГ 3. Монтаж рамы сиденья и поддержки подушки
- Соберите раму сиденья (7) с наклонной трубой (6), затем закрепите их болтами.
- Подключите раму поддержки подушки (8) к раме сиденья (7) и нижней раме (1).
- Закрепите ось вращения (46) в узле удара (9) и прикрепите к раме сиденья.

ШАГ 4. Установка амортизирующей прокладки и блоков противовеса
- Установите амортизирующую прокладку (38) и блок противовеса (31) в кронштейн противовеса (4).
- Закрепите цилиндрический штифт (48) и установите узел головы противовеса (30).

ШАГ 5. Монтаж кронштейна противовеса и верхней балки
- Установите кронштейн противовеса (4) и верхнюю балку (11).
- Выравняйте наклонную трубу (6) с верхней балкой (11) и закрепите их болтами.

ШАГ 6. Монтаж ограничивающей трубы и балки
- Установите узел ограничивающей трубы (13) и наклонную трубу (6).
- Закрепите узел балки (12) и верхнюю балку (11).

ШАГ 7. Монтаж маятниковых рук и кронштейна
- Соберите маятниковые руки (15, 16) на балке (12).
- Закрепите пористую штангу (41) на маятниковых руках.
- Установите кронштейн (17) на маятниковые руки.

ШАГ 8. Монтаж стального троса (21) и шкива
- Соберите стальной трос (21) в соответствии с последовательностью A1-A5 и закрепите шкив (43).

ШАГ 9. Монтаж стальных тросов (22) и (23)
- Соберите стальной трос (22) в соответствии с последовательностью A1-A5 и закрепите шкив (43).
- Заблокируйте трос (22) на регулировочной штанге (10).
- Соберите стальной трос (23) в соответствии с последовательностью C1-C7.

ШАГ 10. Монтаж подушек и пористой штанги
- Закрепите подушку (32) на наклонной трубе (6).
- Установите подушку (33) на раму подушки (7).
- Закрепите ручную прокладку (34) на кронштейне (24).
- Установите пористую штангу (44) на трубку (25).

ШАГ 11. Монтаж защитного кожуха
- Установите защитный кожух из стальной сетки (27) и соединительную пластину (26).

ШАГ 11. Монтаж ручек и тренировочного троса
- Соберите высокую ручку (28), цепь (50), зажим (51), низкую ручку (29) и тренировочный трос (35).
- Проверьте, чтобы все болты были закреплены и заблокированы.

(DE) Montageschritte

SCHRITT 1. Montage des Gegengewichtshalters und des unteren Rahmens
- Platzieren Sie den Gegengewichtshalter (4) und den unteren Rahmen (1) gemäß der Zeichnung und befestigen Sie diese mit Schrauben.
- Führen Sie das Begrenzungsrohr (3) durch die Pedalbaugruppe (2) in den unteren Rahmen (1) und decken Sie beide Enden des Pedals mit Endkappen (37) ab.
- Befestigen Sie den unteren Rahmen (1) und das untere Rohr (5) gemäß der Zeichnung.

SCHRITT 2. Montage des vorderen geneigten Rohrs
- Platzieren Sie die Baugruppe des geneigten Rohrs (6) und den unteren Rahmen (1), und befestigen Sie sie mit Schrauben.

SCHRITT 3. Montage des Sitzrahmens und der Polsterstütze
- Bauen Sie den Sitzrahmen (7) mit dem geneigten Rohr (6) zusammen und befestigen Sie sie mit Schrauben.
- Verbinden Sie den Polsterstützenrahmen (8) mit dem Sitzrahmen (7) und dem unteren Rahmen (1).
- Befestigen Sie die Drehachse (46) in der Trittbaugruppe (9) und montieren Sie sie am Sitzrahmen.

SCHRITT 4. Installation der Dämpfungsunterlage und der Gegengewichtblöcke
- Installieren Sie die Dämpfungsunterlage (38) und den Gegengewichtblock (31) im Gegengewichtshalter (4).
- Befestigen Sie den Zylinderstift (48) und installieren Sie die Gegengewichtskopf-Baugruppe (30).

SCHRITT 5. Montage des Gegengewichtshalters und des oberen Trägers
- Installieren Sie den Gegengewichtshalter (4) und den oberen Träger (11).
- Richten Sie das geneigte Rohr (6) mit dem oberen Träger (11) aus und befestigen Sie sie mit Schrauben.

SCHRITT 6. Montage des Begrenzungsrohrs und des Trägers
- Platzieren Sie die Baugruppe des Begrenzungsrohrs (13) und das geneigte Rohr (6).
- Befestigen Sie die Trägerbaugruppe (12) und den oberen Träger (11).

KROK 7. Montage der Pendelarme und der Halterung
- Montieren Sie die Pendelarme (15, 16) am Träger (12).
- Befestigen Sie die Schwammstange (41) an den Pendelarmen.
- Installieren Sie die Halterung (17) an den Pendelarmen.

KROK 8. Montage des Stahllans (21) und der Riemenscheibe
- Montieren Sie das Stahllan (21) gemäß der Reihenfolge A1-A5 und befestigen Sie die Riemenscheibe (43).

KROK 9. Montage des Stahllans (22) und (23)
- Montieren Sie das Stahllan (22) gemäß der Reihenfolge A1-A5 und befestigen Sie die Riemenscheibe (43).
- Sichern Sie das Lan (22) an der Einstellstange (10).
- Montieren Sie das Stahllan (23) gemäß der Reihenfolge C1-C7.

KROK 10. Montage der Polster und Schwammstange
- Befestigen Sie das Polster (32) am geneigten Rohr (6).
- Installieren Sie das Polster (33) am Polsterrahmen (7).
- Befestigen Sie das Handwaschpad (34) an der Halterung (24).
- Installieren Sie die Schwammstange (44) am Rohr (25).

KROK 11. Montage des Schutzabdeckungen
- Installieren Sie den Schutzkorb aus Stahlgitter (27) und die Verbindungsscheibe (26).

KROK 11. Montage der Haltegriffe und des Trainingsseils
- Montieren Sie den hohen Griff (28), die Kette (50), den Karabiner (51), den niedrigen Griff (29) und das Trainingsseil (35).
- Überprüfen Sie, ob alle Schrauben festgezogen und gesichert sind.

(LT) Surinkimo žingsniai

1 ŽINGSNIS: Priešvagės laikiklio ir apatinės rėmo surinkimas
- Patalpinkite priešvagės laikiklį (4) ir apatinį rėmą (1) pagal brėžinį ir pritvirtinkite juos varžtais.
- Įdėkite ribojimo vamzdį (3) per pedalų mazgą (2) į apatinį rėmą (1) ir uždarykite abu pedalų galus uždangalais (37).
- Pritvirtinkite apatinį rėmą (1) ir apatinį vamzdį (5) pagal brėžinį.

2 ŽINGSNIS: Priekinio pasvirusio vamzdžio montavimas
- Patalpinkite pasvirusio vamzdžio surinkimą (6) ir apatinį rėmą (1), tada pritvirtinkite juos varžtais.

3 ŽINGSNIS: Sėdynės rėmo ir pagalvės atramos montavimas
- Surinkite sėdynės rėmą (7) su pasvirusiu vamzdžiu (6), tada pritvirtinkite juos varžtais.
- Prijunkite pagalvės atramos rėmą (8) prie sėdynės rėmo (7) ir apatinio rėmo (1).
- Pritvirtinkite sukimosi ašį (46) prie smūgio surinkimo (9) ir pritvirtinkite prie sėdynės rėmo.

4 ŽINGSNIS: Pagrindinio amortizuojančio tarpiklio ir priešvagės blokų montavimas
- Įdiekite amortizuojantį tarpikį (38) ir priešvagės bloką (31) priešvagės laikiklyje (4).
- Pritvirtinkite cilindrinį kaištį (48) ir įdiekite priešvagės galvutės surinkimą (30).

5 ŽINGSNIS: Priešvagės laikiklio ir viršutinės sijos montavimas
- Įdiekite priešvagės laikiklį (4) ir viršutinę siją (11).
- Suderinkite pasvirusį vamzdį (6) su viršutine sija (11) ir pritvirtinkite juos varžtais.

6 ŽINGSNIS: Ribojančio vamzdžio ir sijos montavimas
- Patalpinkite ribojimo vamzdžio surinkimą (13) ir pasvirusį vamzdį (6).
- Pritvirtinkite sijos surinkimą (12) ir viršutinę siją (11).

7 ŽINGSNIS: Sūpyninių rankų ir laikiklio montavimas
- Surinkite sūpynines rankas (15, 16) ant sijos (12).
- Pritvirtinkite kempinę juostą (41) prie sūpyninių rankų.
- Įdiekite laikiklį (17) į sūpynines rankas.

8 ŽINGSNIS: Plieno lyno (21) ir ratuko montavimas
- Surinkite plieninį lyną (21) pagal seką A1-A5 ir pritvirtinkite ratuką (43).

9 ŽINGSNIS: Plieno lynų (22) ir (23) montavimas
- Surinkite plieninį lyną (22) pagal seką A1-A5 ir pritvirtinkite ratuką (43).
- Užblokuokite lyną (22) reguliuojamoje strypoje (10).
- Surinkite plieninį lyną (23) pagal seką C1-C7.

10 ŽINGSNIS: Pagalvių ir kempinės strypo montavimas
- Pritvirtinkite pagalvę (32) prie pasvirusio vamzdžio (6).
- Įdiekite pagalvę (33) į pagalvės rėmą (7).
- Pritvirtinkite rankų plokštelę (34) prie laikiklio (24).
- Įdiekite kempinės strypą (44) į vamzdį (25).

11 ŽINGSNIS: Apsauginės dangos montavimas
- Sumontuokite apsauginę dangą iš plieno tinklelio (27) ir sujungimo plokštę (26).

12 ŽINGSNIS: Laikiklių ir treniruočių lyno montavimas
- Surinkite aukštą laikiklį (28), grandinę (50), užsegimą (51), žemą laikiklį (29) ir treniruočių lyną (35).
- Patikrinkite, ar visi varžtai yra tinkamai užveržti ir užfiksuoti.

2.2

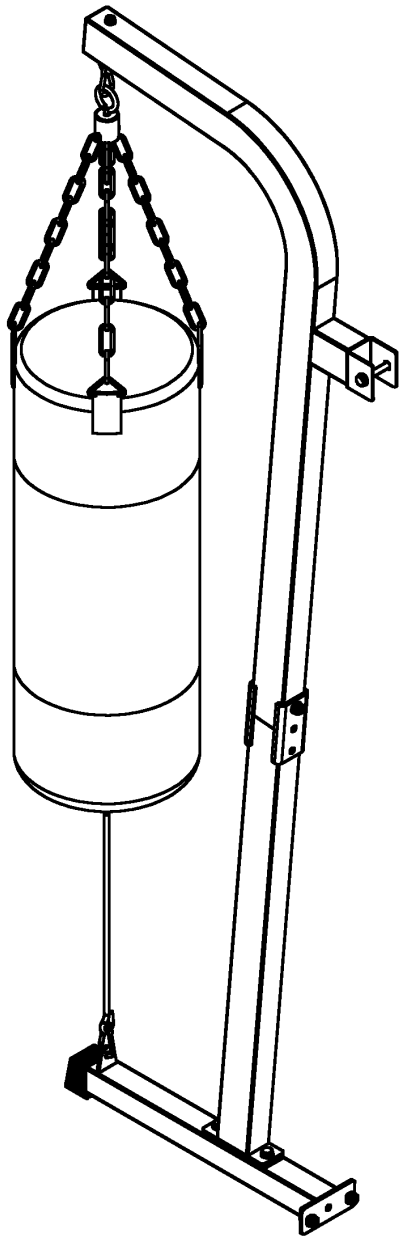

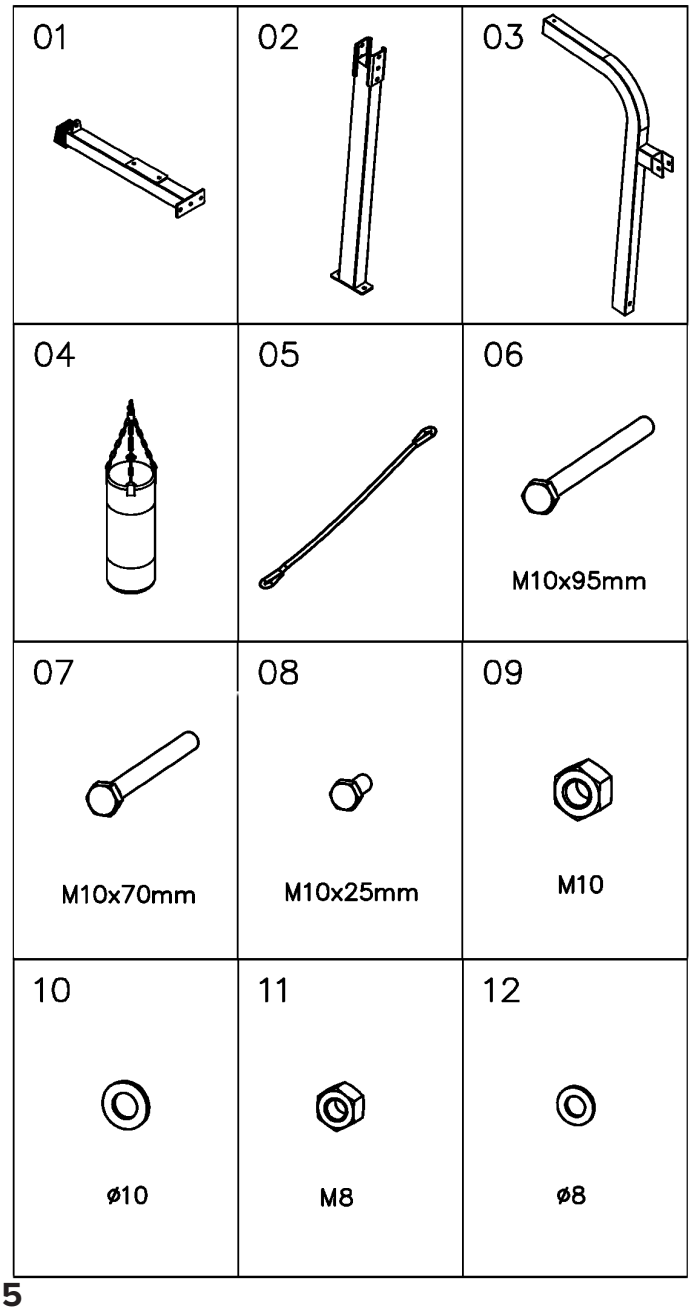

INSTALACJA / INSTALLATION / INSTALACE / INŠTALÁCIA / TELEPÍTÉS / INSTALARE / ВСТАНОВЛЕННЯ / УСТАНОВКА / INSTALLATION / ĮRENGIMAS

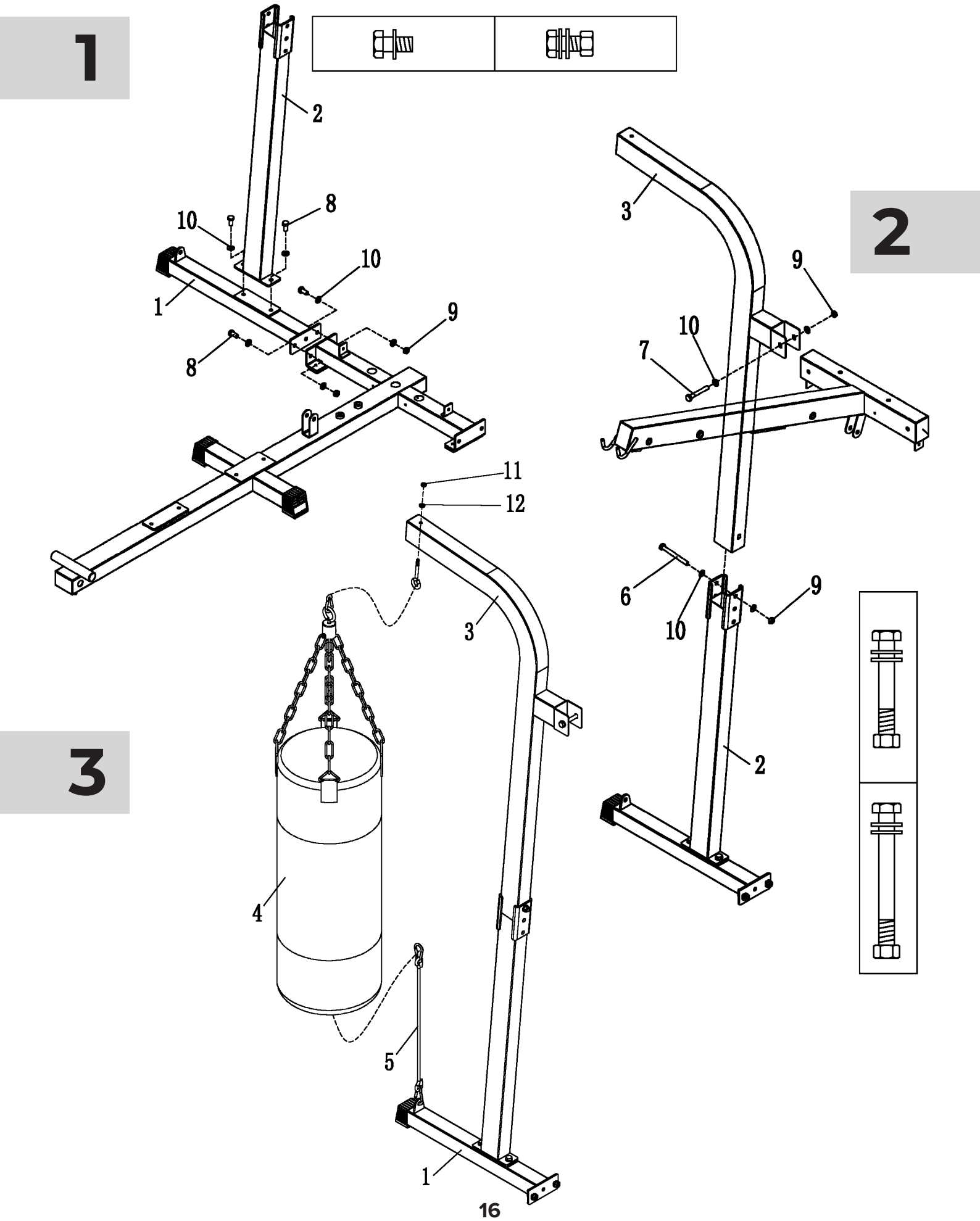

(PL) KROKI MONTAŻU

KROK 1. Montaż nogi worka piaskowego i ramy dolnej
- Umieść rurę nogi worka piaskowego (1) oraz zespół ramy dolnej zgodnie z rysunkiem i zamocuj je śrubami;
- Wyrównaj rurę nogi (1) i rurę wsparcia (2), a śruba w środku je zamocuje i zablokuje.

KROK 2. Montaż górnej rury wsparcia i belki
- Zainstaluj górną rurę wsparcia (3) w dolnej rurze (2) i zamocuj je śrubami;
- Wyrównaj rurę wsparcia (3) z górną belką i zamocuj je śrubami.

KROK 3. Montaż haka i zawieszenie worka piaskowego
- Zainstaluj hak (4) na górnej rurze wsparcia (3) i zamocuj go śrubami;
- Powieś zestaw worka piaskowego (4) oraz elastyczną linę (5) na rurze (3) i rurze nogi (1).

(EN) ASSEMBLY STEPS

STEP 1. Mounting the Sandbag Foot and Lower Frame
- Place the sandbag foot tube (1) and the underframe assembly according to the drawing and fix them with bolts;
- Align the sandbag foot tube (1) and the support tube (2), and the middle bolt will fix and lock them.

STEP 2. Mounting the Upper Support Pipe and Beam
- Install the upper support pipe (3) into the lower support pipe (2) and fix it with bolts;
- Align the support pipe (3) with the top beam and fix them with bolts.

STEP 3. Mounting the Hook and Hanging the Sandbag
- Install the hook (4) on the upper support pipe (3) and fix it with bolts;
- Hang the sandbag assembly (4) and the elastic rope (5) on the upper support pipe (3) and the sandbag foot tube (1).

(CS) KROKY MONTÁŽE

KROK 1. Montáž nohy pytle s pískem a dolního rámu
- Umístěte trubku nohy pytle s pískem (1) a sestavu dolního rámu podle obrázku a připevněte je šrouby;
- Zarovnejte trubku nohy pytle (1) a podpůrnou trubku (2), přičemž střední šroub je použít k jejich upevnění a zajištění.

KROK 2. Montáž horní podpůrné trubky a nosníku
- Nainstalujte horní podpůrnou trubku (3) do dolní podpůrné trubky (2) a připevněte ji šrouby;
- Zarovnejte podpůrnou trubku (3) s horním nosníkem a připevněte je šrouby.

KROK 3. Montáž háku a zavěšení pytle s pískem
- Nainstalujte hák (4) na horní podpůrnou trubku (3) a připevněte ho šrouby;
- Zavěste sestavu pytle s pískem (4) a elastický provaz (5) na horní podpůrnou trubku (3) a trubku nohy pytle (1).

(SK) KROKY MONTÁŽE

KROK 1. Montáž nohy vreca s pieskom a dolného rámu
- Umiestnite trubku nohy vreca s pieskom (1) a zostavu dolného rámu podľa obrázka a pripevnite ich skrutkami;
- Zarovnajte trubku nohy (1) a podpornú trubku (2), pričom stredná skrutka ich upevní a zablokuje.

KROK 2. Montáž hornej podpory a nosníka
- Nainštalujte hornú podpornú trubku (3) do dolnej trubky (2) a pripevnite ju skrutkami;
- Zarovnajte podpornú trubku (3) s horným nosníkom a pripevnite ich skrutkami.

KROK 3. Montáž háku a zavesenie vreca s pieskom
- Nainštalujte hák (4) na hornú podpornú trubku (3) a pripevnite ho skrutkami;
- Zaveste zostavu vreca s pieskom (4) a elastický lán (5) na hornú podpornú trubku (3) a trubku nohy vreca (1).

(HU) Szerelési lépések

1. LÉPÉS: A homokzsák lábának és alsó vázának összeszerelése
- Helyezze a homokzsák lábcsövét (1) és az alsó vázat az ábra szerint, és rögzítse őket csavarokkal;
- Igazítsa a homokzsák lábcsövét (1) és a támogató csövet (2), a középső csavar rögzíti és lezárja őket.

2. LÉPÉS: A felső támogató cső és gerenda összeszerelése
- Telepítse a felső támogató csövet (3) az alsó támogató csőbe (2), és rögzítse csavarokkal;
- Igazítsa a támogató csövet (3) a felső gerendával, és rögzítse őket csavarokkal.

3. LÉPÉS: A kampó és a homokzsák felfüggesztése
- Szerelje fel a kampót (4) a felső támogató csőre (3) és rögzítse csavarokkal;
- Akassza fel a homokzsák összeszerelést (4) és az elasztikus kötelet (5) a felső támogató csőre (3) és a homokzsák lábcsövére (1).

(RO) Pașii de asamblare

PASUL 1. Montarea piciorului sacului cu nisip și a ramei inferioare
- Plasați țeava piciorului sacului cu nisip (1) și ansamblul ramei inferioare conform desenului și fixați-le cu șuruburi;
- Aliniați țeava piciorului (1) și țeava de susținere (2), iar șurubul din mijloc le va fixa și bloca.

PASUL 2. Montarea țeavii de susținere superioare și a grinzii
- Instalați țeava de susținere superioară (3) în țeava de susținere inferioară (2) și fixați-o cu șuruburi;
- Aliniați țeava de susținere (3) cu grinda superioară și fixați-le cu șuruburi.

PASUL 3. Montarea cârligului și suspendarea sacului cu nisip
- Instalați cârligul (4) pe țeava de susținere superioară (3) și fixați-l cu șuruburi;
- Suspendează ansamblul sacului cu nisip (4) și cablul elastic (5) pe țeava de susținere superioară (3) și țeava piciorului sacului (1).

(UA) Кроки складання

КРОК 1. Монтаж ноги мішка з піском і нижньої рами
- Розмістіть трубу ноги мішка з піском (1) і збірку нижньої рами згідно з кресленням і закріпіть їх болтами;
- Вирівняйте трубу ноги (1) і трубу підтримки (2), а середній болт їх зафіксує і заблокує.

КРОК 2. Монтаж верхньої труби підтримки і балки
- Встановіть верхню трубу підтримки (3) в нижню трубу підтримки (2) і закріпіть її болтами;
- Вирівняйте трубу підтримки (3) з верхньою балкою і закріпіть їх болтами.

КРОК 3. Монтаж гачка і підвішування мішка з піском
- Встановіть гачок (4) на верхню трубу підтримки (3) і закріпіть його болтами;
- Підвісьте збірку мішка з піском (4) та еластичний шнур (5) на верхній трубі підтримки (3) і трубі ноги мішка (1).

(RU) Шаги сборки

ШАГ 1. Монтаж ноги мешка с песком и нижней рамы
- Разместите трубу ноги мешка с песком (1) и сборку нижней рамы согласно чертежу и закрепите их болтами;
- Выравняйте трубу ноги (1) и трубу поддержки (2), и средний болт их зафиксирует и заблокирует.

ШАГ 2. Монтаж верхней трубы поддержки и балки
- Установите верхнюю трубу поддержки (3) в нижнюю трубу поддержки (2) и закрепите ее болтами;
- Выравняйте трубу поддержки (3) с верхней балкой и закрепите их болтами.

ШАГ 3. Монтаж крюка и подвешивание мешка с песком
- Установите крюк (4) на верхнюю трубу поддержки (3) и закрепите его болтами;
- Подвесьте сборку мешка с песком (4) и эластичную веревку (5) на верхней трубе поддержки (3) и трубе ноги мешка (1).

(DE) Montageschritte

SCHRITT 1. Montage des Sandbeutel-Fußes und des unteren Rahmens
- Platzieren Sie das Sandbeutel-Fußrohr (1) und die untere Rahmenbaugruppe gemäß der Zeichnung und befestigen Sie sie mit Schrauben;
- Richten Sie das Sandbeutel-Fußrohr (1) und das Stützrohr (2) aus, und die mittlere Schraube wird sie fixieren und sichern.

SCHRITT 2. Montage des oberen Stützrohrs und der Balken
- Installieren Sie das obere Stützrohr (3) in das untere Stützrohr (2) und befestigen Sie es mit Schrauben;
- Richten Sie das Stützrohr (3) mit dem oberen Balken aus und befestigen Sie sie mit Schrauben.

SCHRITT 3. Montage des Hakens und Aufhängen des Sandbeutels
- Installieren Sie den Haken (4) auf dem oberen Stützrohr (3) und befestigen Sie ihn mit Schrauben;
- Hängen Sie die Sandbeutelbaugruppe (4) und das elastische Seil (5) am oberen Stützrohr (3) und dem Sandbeutel-Fußrohr (1) auf.

(LT) Surinkimo žingsniai

1 ŽINGSNIS: Smėlio maišo kojos ir apatinio rėmo montavimas
- Įdėkite smėlio maišo kojos vamzdį (1) ir apatinį rėmo surinkimą pagal brėžinį ir pritvirtinkite juos varžtais;
- Sujunkite smėlio maišo kojos vamzdį (1) ir atraminį vamzdį (2), o vidurinis varžtas juos sufixuos ir užfiksuos.

2 ŽINGSNIS: Viršutinio atraminio vamzdžio ir sijos montavimas
- Įdiekite viršutinį atraminį vamzdį (3) į apatinį atraminį vamzdį (2) ir pritvirtinkite jį varžtais;
- Sujunkite atraminį vamzdį (3) su viršutine sija ir pritvirtinkite juos varžtais.

3 ŽINGSNIS: Kablio montavimas ir smėlio maišo pakabinimas
- Įdiekite kablį (4) į viršutinį atraminį vamzdį (3) ir pritvirtinkite jį varžtais;
- Pakabinkite smėlio maišo surinkimą (4) ir elastingą lyną (5) ant viršutinio atraminio vamzdžio (3) ir smėlio maišo kojos vamzdžio (1).

2.3

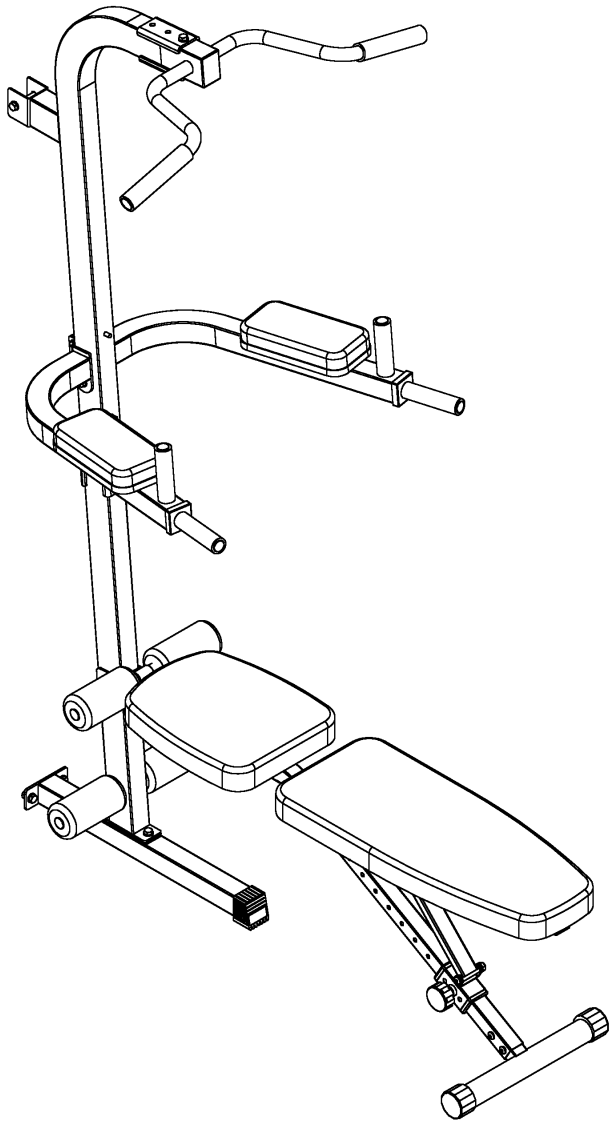

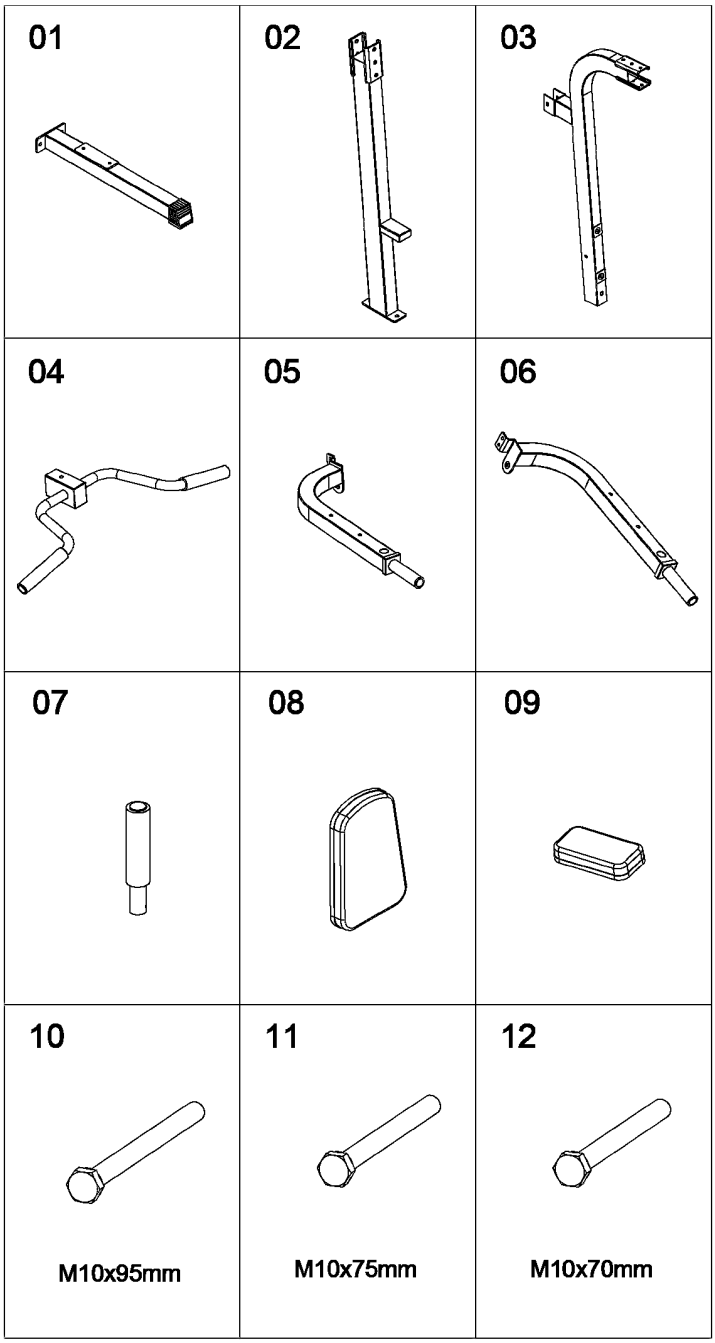

13 M10x25mm	14 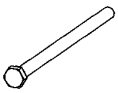 M8x85mm	15 M8x65mm	16 M8x25mm	17 M10	18 Ø10
19 M8	20 Ø8	21	22 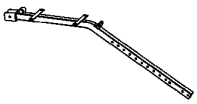	23	24 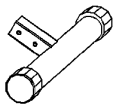
25	26	27	28	29 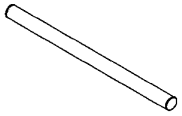	30 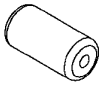
31 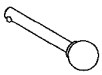	32 M10x75mm	33 M8x50mm	34 M8x15mm		

INSTALACJA / INSTALLATION / INSTALACE / INŠTALÁCIA / TELEPÍTÉS / INSTALARE / ВСТАНОВЛЕННЯ / УСТАНОВКА / INSTALLATION / ĮRENGIMAS

1

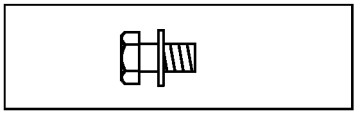

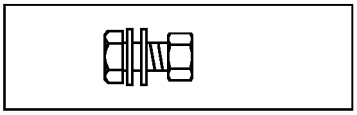

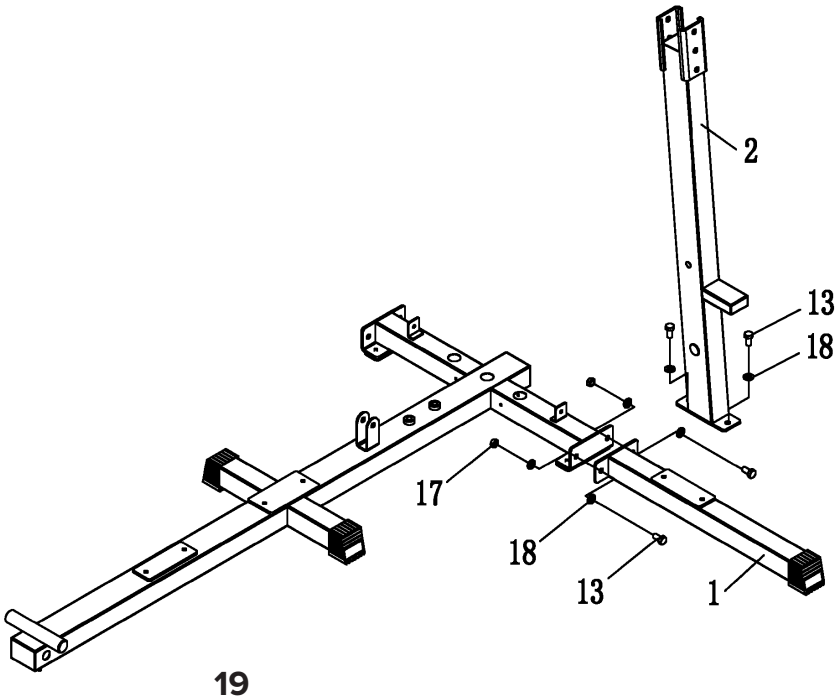

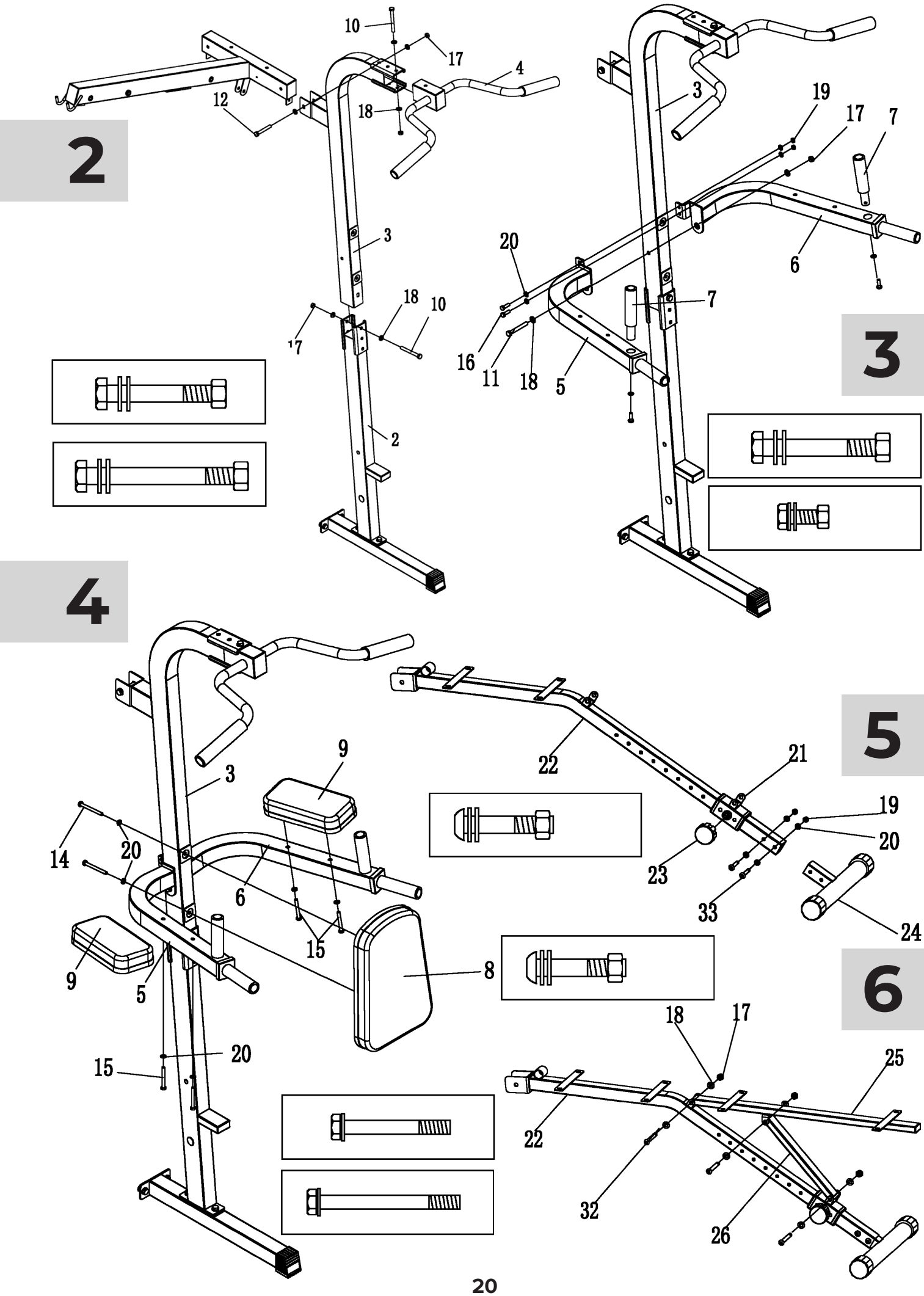
2
10
17
4
12
18
3
18
10
17
2
3
19
17
7
20
6
7
16
11
18
5
3
4
9
3
14
20
6
15
9
5
8
15
20
5
22
21
19
20
23
33
24
6
18
17
25
22
32
26

7

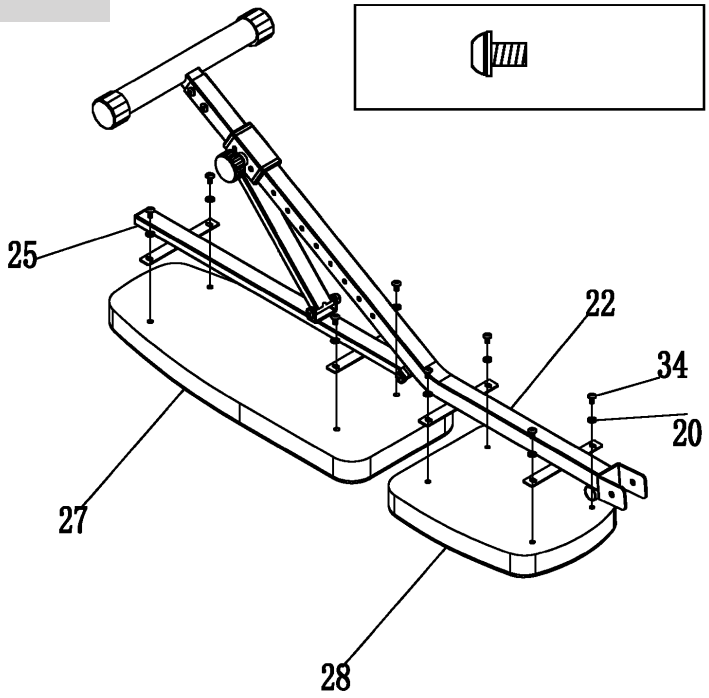

8

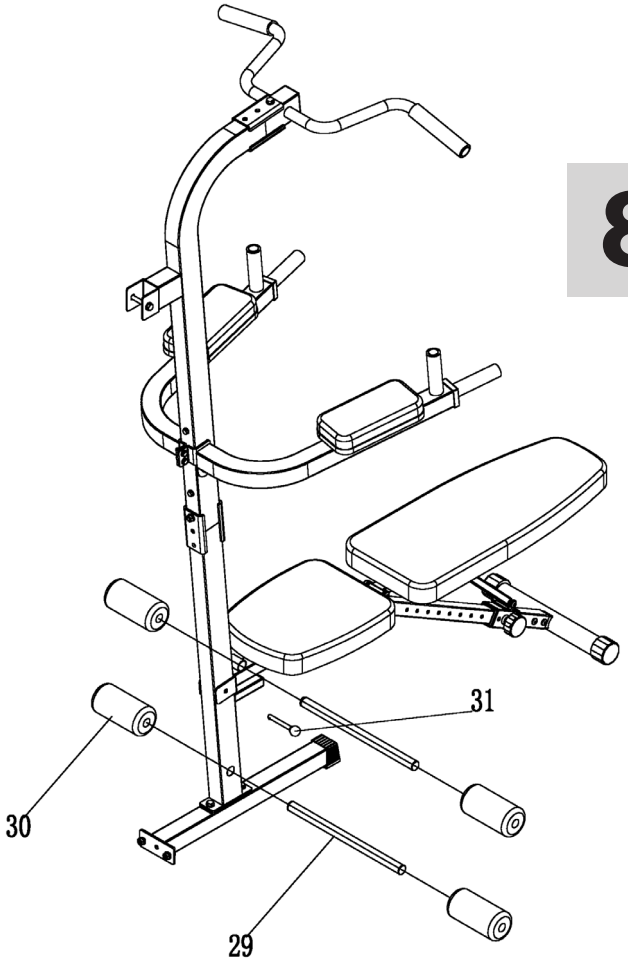

(PL) KROKI MONTAŻU

KROK 1. Podstawa
- Umieść rurę podstawy (1) i ramę dolną zgodnie z rysunkiem, przykręć i zablokuj śrubami.
- Wyrównaj rurę podstawy (1) z dolną rurą wspornikową (2) i przymocuj śrubą środkową.

KROK 2. Górny wspornik
- Włóż górną rurę wspornikową (3) w dolną (2) i przykręć śrubami.
- Połącz rurę (3) z ramą uchwytu (4) i górną belką, następnie przykręć.

KROK 3. Podłokietniki i kierownica
- Zamocuj lewy (5) i prawy (6) podłokietnik w rurze (3), przykręć śrubami.
- Wstaw kierownicę (7) pomiędzy podłokietniki (5 i 6) i zablokuj śrubami.

KROK 4. Siedzisko i poduszki na ręce
- Przykręć siedzisko (8) do rury (3).
- Zamocuj poduszki pod ręce (9) do podłokietników (5 i 6).

KROK 5. Rama przesuwna i nogi
- Zamocuj ramę przesuwną (21) w ramie głównej (22) i zabezpiecz pokrętłem (23).
- Przykręć rurę na nogi (24) do ramy głównej (22).

KROK 6. Rama poduszki i wspornik
- Przykręć ramę poduszki (25) do ramy głównej (22).
- Zamocuj wspornik (26) pomiędzy ramą poduszki (25) a ramą główną (22).

KROK 7. Poduszki
- Zamontuj poduszkę (27) w ramie poduszki (25).
- Przykręć poduszkę (28) w ramie głównej (22).

KROK 8. Ławka i wałek gąbkowy
- Przykręć ławkę poziomą do dolnego wspornika (2) śrubą (31).
- Zamocuj rurę z gąbką (29) w ramie głównej (22) i wsporniku (2), następnie nałóż wałek (30).

(EN) ASSEMBLY STEPS

STEP 1. Base
- Place the base tube (1) and the lower frame according to the drawing, screw and lock with bolts
- Align the base tube (1) with the lower support tube (2) and fix with the middle bolt.

STEP 2. Upper support
- Insert the upper support tube (3) into the lower one (2) and fasten with bolts.
- Connect tube (3) with the handle frame (4) and the top beam, then screw.

STEP 3. Armrests and handlebar
- Attach the left (5) and right (6) armrests to tube (3) and fasten with bolts.
- Insert the handlebar (7) between armrests (5 and 6) and lock with bolts.

STEP 4. Seat and hand pads
- Screw the seat (8) to tube (3).
- Attach the hand pads (9) to armrests (5 and 6).

STEP 5. Sliding frame and legs
- Install the sliding frame (21) in the main frame (22) and secure with knob (23).
- Screw the leg tube (24) to the main frame (22).

STEP 6. Cushion frame and support
- Screw the cushion frame (25) to the main frame (22).
- Attach the support (26) between cushion frame (25) and main frame (22).

STEP 7. Cushions
- Install cushion (27) in cushion frame (25).
- Screw cushion (28) into main frame (22).

STEP 8. Bench and sponge roller
- Screw the bench into the lower support (2) with bolt (31).
- Attach the sponge rod tube (29) to the main frame (22) and support (2), then place sponge roller (30).

(CS) KROKY MONTÁŽE

KROK 1. Základna
- Umístěte základní trubku (1) a spodní rám podle obrázku, přišroubujte a zajistěte šrouby.
- Zarovnejte základní trubku (1) se spodní podpůrnou trubkou (2) a upevněte středovým šroubem.

KROK 2. Horní podpěra
- Vložte horní podpěrnou trubku (3) do spodní (2) a přišroubujte.
- Spojte trubku (3) s rámem rukojeti (4) a horním nosníkem, poté přišroubujte.

KROK 3. Opěrky a řídítka
- Připevněte levou (5) a pravou (6) opěrku k trubce (3) a přišroubujte.
- Vložte řídítka (7) mezi opěrky (5 a 6) a zajistěte šrouby.

KROK 4. Sedadlo a opěrky rukou
- Přišroubujte sedadlo (8) k trubce (3).
- Připevněte opěrky rukou (9) k opěrkám (5 a 6).

KROK 5. Posuvný rám a nohy
- Nainstalujte posuvný rám (21) do hlavního rámu (22) a zajistěte knoflíkem (23).
- Přišroubujte nožní trubku (24) k hlavnímu rámu (22).

KROK 6. Rám polštáře a podpěra
- Přišroubujte rám polštáře (25) k hlavnímu rámu (22).
- Připevněte podpěru (26) mezi rám polštáře (25) a hlavní rám (22).

KROK 7. Polštáře
- Nainstalujte polštář (27) do rámu polštáře (25).
- Přišroubujte polštář (28) do hlavního rámu (22).

KROK 8. Lavice a pěnový válec
- Přišroubujte lavici k dolní podpěře (2) pomocí šroubu (31).
- Připevněte trubku s pěnou (29) k hlavnímu rámu (22) a podpěře (2), poté nasaďte válec (30).

(SK) KROKY MONTÁŽE

KROK 1. Základňa
- Umiestnite základnú rúrku (1) a spodný rám podľa obrázku, priskrutkujte a zaistite.
- Zarovnajte základnú rúrku (1) so spodnou podpernou rúrkou (2) a upevnite stredovou skrutkou.

KROK 2. Horná podpera
- Vložte hornú podpernú rúrku (3) do spodnej (2) a priskrutkujte.
- Spojte rúrku (3) s rámom rukoväte (4) a horným nosníkom, potom priskrutkujte.

KROK 3. Opierky a riadidlá
- Pripojte ľavú (5) a pravú (6) opierku k rúrke (3) a priskrutkujte.
- Vložte riadidlá (7) medzi opierky (5 a 6) a zaistite skrutkami.

KROK 4. Sedadlo a opierky na ruky
- Priskrutkujte sedadlo (8) k rúrke (3).
- Pripojte opierky na ruky (9) k opierkam (5 a 6).

KROK 5. Posuvný rám a nohy
- Namontujte posuvný rám (21) do hlavného rámu (22) a zaistite otočným gombíkom (23).
- Priskrutkujte rúrku na nohy (24) k hlavnému rámu (22).

KROK 6. Rám vankúša a podpera
- Priskrutkujte rám vankúša (25) k hlavnému rámu (22).
- Pripojte podperu (26) medzi rám vankúša (25) a hlavný rám (22).

KROK 7. Vankúše
- Namontujte vankúš (27) do rámu vankúša (25).
- Priskrutkujte vankúš (28) do hlavného rámu (22).

KROK 8. Lavička a penový valec
- Priskrutkujte lavičku k dolnej podpere (2) pomocou skrutky (31).
- Pripojte rúrku s penou (29) k hlavnému rámu (22) a podpere (2), potom nasaďte valec (30).

(HU) Szerelési lépések

1. LÉPÉS: Alap Základna
- Helyezze az alapcsövet (1) és az alsó keretet a rajz szerint, csavarozza fel és rögzítse.
- Igazítsa az alapcsövet (1) az alsó tartócsőhöz (2), majd rögzítse középső csavarral.

2. LÉPÉS: Felső tartó
- Helyezze a felső tartócsövet (3) az alsóba (2), majd csavarozza fel.
- Kösse össze a csövet (3) a fogantyúkerettel (4) és a felső gerendával, majd csavarozza meg.

3. LÉPÉS: Karfa és kormány
- Rögzítse a bal (5) és jobb (6) kartámaszt a csőhöz (3), majd csavarozza fel.
- Helyezze be a kormányt (7) a karfák (5 és 6) közé, majd rögzítse.

4. LÉPÉS: Ülés és kézpárnák
- Csavarozza az ülést (8) a csőhöz (3).
- Rögzítse a kézpárnákat (9) a karfákhoz (5 és 6).

5. LÉPÉS: Csúszókeret és lábak
- Szerelje be a csúszókeretet (21) a fő keretbe (22) és rögzítse a gombbal (23).
- Csavarozza a lábcsövet (24) a fő kerethez (22).

6. LÉPÉS: Párnakeret és tartó
- Csavarozza a párnakeretet (25) a fő kerethez (22).
- Szerelje fel a tartót (26) a párnakeret (25) és a fő keret (22) közé.

7. LÉPÉS: Párnák
- Szerelje be a párnát (27) a párnakeretbe (25).
- Csavarozza fel a párnát (28) a fő keretre (22).

8. LÉPÉS: Pad és szivacsheng
- Csavarozza a padot az alsó tartóhoz (2) a (31) csavarral.
- Rögzítse a szivacsrúd csövét (29) a fő kerethez (22) és a tartóhoz (2), majd helyezze rá a szivacshengert (30).

(RO) Pașii de asamblare

PASUL 1. Bază
- Așezați tubul de bază (1) și cadrul inferior conform desenului, înșurubați și fixați.
- Aliniați tubul de bază (1) cu tubul de susținere inferior (2) și fixați cu șurubul central.

PASUL 2. Suport superior
- Introduceți tubul de susținere superior (3) în cel inferior (2) și fixați cu șuruburi.
- Conectați tubul (3) la cadrul mânerului (4) și grinda superioară, apoi fixați.

PASUL 3. Cotiere și ghidon
- Montați cotiera stângă (5) și cea dreaptă (6) pe tubul (3), fixați cu șuruburi.
- Introduceți ghidonul (7) între cotiere (5 și 6) și blocați cu șuruburi.

PASUL 4. Scaun și perne pentru mâini
- Înșurubați scaunul (8) pe tubul (3).
- Montați pernele pentru mâini (9) pe cotiere (5 și 6)

PASUL 5. Cadru glisant și picioare
- Montați cadrul glisant (21) în cadrul principal (22) și fixați cu butonul (23).
- Înșurubați tubul pentru picioare (24) în cadrul principal (22).

PASUL 6. Cadru pentru pernă și suport
- Înșurubați cadrul pernei (25) în cadrul principal (22).
- Montați suportul (26) între cadrul pernei (25) și cadrul principal (22).

PASUL 7. Perne
- Montați perna (27) în cadrul pernei (25).
- Înșurubați perna (28) în cadrul principal (22).

PASUL 8. Bancă și cilindru de burete
- Înșurubați banca pe suportul inferior (2) cu șurubul (31).
- Montați tubul pentru burete (29) în cadrul principal (22) și suportul (2), apoi fixați cilindrul de burete (30).

(UA) Кроки складання

КРОК 1. Основа
- Розмістіть основну трубу (1) та нижню раму згідно з кресленням, прикрутіть і зафіксуйте.
- Вирівняйте основну трубу (1) з нижньою опорною трубою (2) і закріпіть центральним болтом.

КРОК 2. Верхня опора
- Вставте верхню опорну трубу (3) у нижню (2) та прикрутіть.
- З'єднайте трубу (3) з рамою ручки (4) та верхньою балкою, після чого закрутіть.

КРОК 3. Підлокітники та кермо
- Прикріпіть лівий (5) і правий (6) підлокітники до труби (3), прикрутіть болтами.
- Вставте кермо (7) між підлокітниками (5 і 6) та зафіксуйте.

КРОК 4. Сидіння та підлокітні подушки
- Прикрутіть сидіння (8) до труби (3).
- Закріпіть підлокітні подушки (9) на підлокітниках (5 і 6).

КРОК 5. Рухома рама та ніжки
- Встановіть рухому раму (21) у головну раму (22) та зафіксуйте ручкою (23).
- Прикрутіть ніжкову трубу (24) до головної рами (22).

КРОК 6. Рама подушки та опора
- Прикрутіть раму подушки (25) до головної рами (22).
- Закріпіть опору (26) між рамою подушки (25) та головною рамою (22).

КРОК 7. Подушки
- Встановіть подушку (27) у раму подушки (25).
- Прикрутіть подушку (28) до головної рами (22).

КРОК 8. Лавка та поролоновий валик
- Прикрутіть лавку до нижньої опори (2) болтом (31)
- Закріпіть трубу з поролоном (29) у головній рамі (22) та опорі (2), після чого встановіть валик (30).

(RU) Шаги сборки

Шаг 1. Основание
- Установите базовую трубу (1) и нижнюю раму согласно чертежу, прикрутите и зафиксируйте.
- Совместите базовую трубу (1) с нижней опорной трубой (2) и закрепите центральным болтом.

Шаг 2. Верхняя опора
- Вставьте верхнюю опорную трубу (3) в нижнюю (2) и прикрутите.
- Соедините трубу (3) с рамой рукоятки (4) и верхней балкой, затем закрепите.

Шаг 3. Подлокотники и руль
- Прикрепите левый (5) и правый (6) подлокотники к трубе (3), закрепите болтами.
- Установите руль (7) между подлокотниками (5 и 6) и зафиксируйте.

Шаг 4. Сиденье и накладки для рук
- Прикрутите сиденье (8) к трубе (3).
- Закрепите накладки для рук (9) на подлокотниках (5 и 6).

Шаг 5. Сдвижная рама и ножки
- Установите сдвижную раму (21) в основную раму (22) и зафиксируйте ручкой (23).
- Прикрутите ножную трубу (24) к основной раме (22).

Шаг 6. Рама подушки и опора
- Прикрутите раму подушки (25) к основной раме (22).
- Закрепите опору (26) между рамой подушки (25) и основной рамой (22).

Шаг 7. Подушки
- Установите подушку (27) в раму подушки (25).
- Прикрутите подушку (28) к основной раме (22).

Шаг 8. Лавка и поролоновый валик
- Прикрутите лавку к нижней опоре (2) болтом (31).
- Закрепите трубу с поролоном (29) в основной раме (22) и опоре (2), затем наденьте валик (30).

(DE) Montageschritte

SCHRITT 1. Basis
- Platzieren Sie das Basisrohr (1) und den unteren Rahmen gemäß Zeichnung, schrauben und fixieren Sie sie.
- Richten Sie das Basisrohr (1) mit dem unteren Stützrohr (2) aus und befestigen Sie es mit der mittleren Schraube.

SCHRITT 2. Oberer Stützrahmen
- Setzen Sie das obere Stützrohr (3) in das untere (2) ein und schrauben Sie es fest.
- Verbinden Sie Rohr (3) mit dem Griffrahmen (4) und dem oberen Balken, dann festschrauben.

SCHRITT 3. Armlehnen und Lenker
- Befestigen Sie die linke (5) und rechte (6) Armlehne am Rohr (3) und schrauben Sie sie fest.
- Setzen Sie den Lenker (7) zwischen die Armlehnen (5 und 6) und fixieren Sie ihn mit Schrauben.

SCHRITT 4. Sitz und Handpolster
- Schrauben Sie den Sitz (8) am Rohr (3) fest.
- Befestigen Sie die Handpolster (9) an den Armlehnen (5 und 6).

SCHRITT 5. Schieberahmen und Beine
- Montieren Sie den Schieberahmen (21) im Hauptrahmen (22) und sichern Sie ihn mit dem Knopf (23).
- Schrauben Sie das Beinrohr (24) am Hauptrahmen (22) fest.

SCHRITT 6. Kissenrahmen und Stütze
- Schrauben Sie den Kissenrahmen (25) am Hauptrahmen (22) fest.
- Befestigen Sie die Stütze (26) zwischen Kissenrahmen (25) und Hauptrahmen (22).

SCHRITT 7. Kissen
- Montieren Sie das Kissen (27) im Kissenrahmen (25).
- Schrauben Sie das Kissen (28) im Hauptrahmen (22) fest.

SCHRITT 8. Bank und Schaumstoffrolle
- Schrauben Sie die Bank am unteren Stützrahmen (2) mit Schraube (31) fest.
- Befestigen Sie das Schaumstoffrohr (29) am Hauptrahmen (22) und Stützrahmen (2), dann die Schaumstoffrolle (30) aufsetzen.

(LT) Surinkimo žingsniai

1 ŽINGSNIS: Pagrindas
- Padėkite pagrindo vamzdį (1) ir apatinę rėmą pagal brėžinį, prisukite ir užfiksuokite.
- Sulygiuokite pagrindo vamzdį (1) su apatiniu atraminiu vamzdžiu (2) ir pritvirtinkite centriniu varžtu.

2 ŽINGSNIS: Viršutinė atrama
- Įstatykite viršutinį atraminį vamzdį (3) į apatinį (2) ir prisukite.
- Sujunkite vamzdį (3) su rankenos rėmu (4) ir viršutine sija, tada pritvirtinkite.

3 ŽINGSNIS: Porankiai ir vairas
- Prijunkite kairįjį (5) ir dešinįjį (6) porankius prie vamzdžio (3) ir prisukite.
- Įstatykite vairą (7) tarp porankių (5 ir 6) ir užfiksuokite varžtais.

4 ŽINGSNIS: Sėdynė ir rankų pagalvėlės
- Prisukite sėdynę (8) prie vamzdžio (3).
- Prijunkite rankų pagalvėles (9) prie porankių (5 ir 6).

5 ŽINGSNIS: Slankiojantis rėmas ir kojos
- Įdėkite slankiojantį rėmą (21) į pagrindinį rėmą (22) ir užfiksuokite rankenėle (23).
- Prisukite kojų vamzdį (24) prie pagrindinio rėmo (22).

6 ŽINGSNIS: Pagalvės rėmas ir atrama
- Prisukite pagalvės rėmą (25) prie pagrindinio rėmo (22).
- Prijunkite atramą (26) tarp pagalvės rėmo (25) ir pagrindinio rėmo (22).

7 ŽINGSNIS: Pagalvės
- Įdėkite pagalvę (27) į pagalvės rėmą (25).
- Prisukite pagalvę (28) prie pagrindinio rėmo (22).

8 ŽINGSNIS: Suolas ir kempinės volelis
- Prisukite suolą prie apatinės atramos (2) su varžtu (31).
- Prijunkite kempinės vamzdį (29) prie pagrindinio rėmo (22) ir atramos (2), tada uždėkite voleli (30).

REVOGYM

IMPORTER / PRODUCENT

VELACO Sp. z o.o.
Świdry 104C,
21-400 Łuków
velaco.pl