VELACO

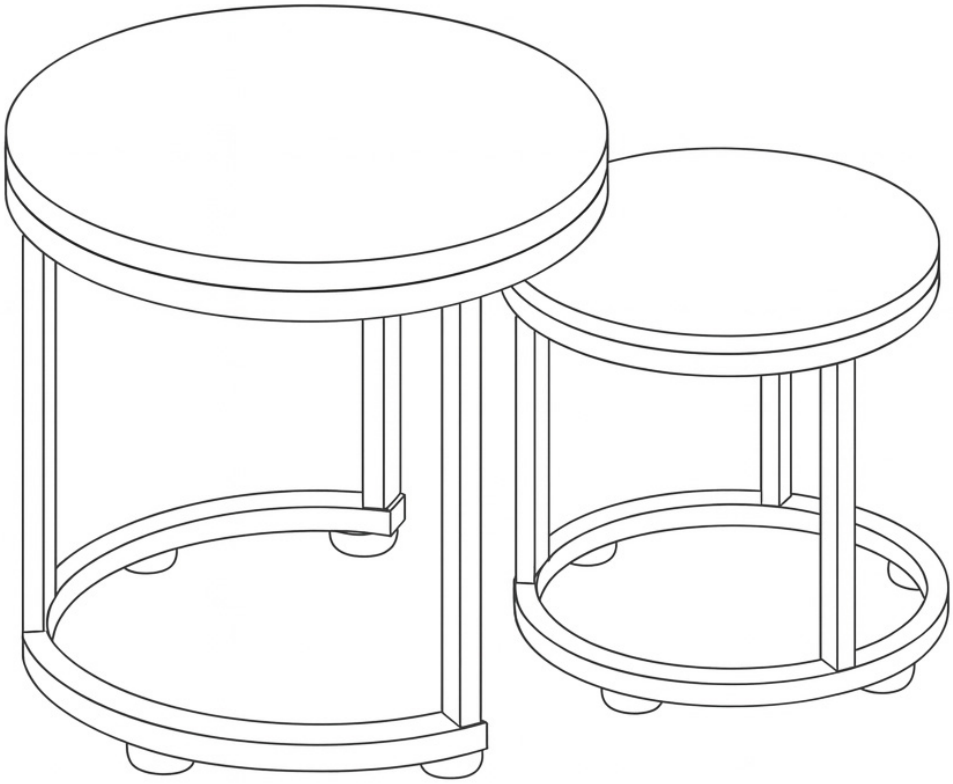

TIG-1

velaco.pl

1

Informacje Ogólne / General Information / Všeobecné informace / Všeobecné informácie / Általános információk / Informații generale / Загальна інформація / Общая информация / Allgemeine Informationen / Bendroji informacija

(PL) **Dziękujemy Państwu za zakup naszego produktu. Przed rozpoczęciem użytkowania, prosimy o uważne zapoznanie się z poniższą instrukcją. Zamieszczone w instrukcji schematy i rysunki są uproszczone i zawierają jedynie szczegóły niezbędne do prawidłowego użytkowania produktu.**
UWAGA: Niestosowanie się do zaleceń zamieszczonych w niniejszej instrukcji może być podstawą do odrzucenia reklamacji.

(EN) **Thank you for purchasing our product. Before starting to use it, please carefully read the following instructions. The diagrams and illustrations included in this manual are simplified and contain only the details necessary for the correct use of the product.**
WARNING: Failure to follow the recommendations in this manual may be grounds for rejecting a warranty claim.

(CS) **Děkujeme vám za zakoupení našeho produktu. Před zahájením používání si prosím pečlivě přečtěte následující pokyny. Schémata a obrázky uvedené v této příručce jsou zjednodušené a obsahují pouze podrobnosti nezbytné pro správné používání produktu.**
UPOZORNĚNÍ: Nedodržení doporučení uvedených v této příručce může být důvodem k zamítnutí reklamace.

(SK) **Ďakujeme vám za zakúpenie nášho produktu. Pred začatím používania si prosím pozorne prečítajte nasledujúce pokyny. Schémy a obrázky uvedené v tejto príručke sú zjednodušené a obsahujú iba podrobnosti nevyhnutné na správne používanie produktu.**
UPOZORNENIE: Nedodržanie odporúčaní uvedených v tejto príručke môže byť dôvodom na zamietnutie reklamácie.

(HU) **Köszönjük, hogy megvásárolta termékünket. Használat megkezdése előtt kérjük, figyelmesen olvassa el az alábbi útmutatót. Az útmutatóban található ábrák és rajzok egyszerűsítettek, és csak a termék helyes használatához szükséges részleteket tartalmazzák.**
FIGYELEM: Az útmutatóban foglalt ajánlások be nem tartása a jótállási igény elutasításának alapja lehet.

(RO) **Vă mulțumim pentru achiziționarea produsului nostru. Înainte de a începe utilizarea, vă rugăm să citiți cu atenție instrucțiunile de mai jos. Schemele și desenele incluse în acest manual sunt simplificate și conțin doar detaliile necesare utilizării corecte a produsului.**
ATENȚIE: Nerespectarea recomandărilor din acest manual poate constitui motiv de respingere a reclamației.

(UA) **Дякуємо Вам за придбання нашого продукту. Перед початком використання, будь ласка, уважно ознайомтеся з наступною інструкцією. Схеми та малюнки, наведені в цій інструкції, спрощені та містять лише необхідні деталі для правильного використання продукту.**
УВАГА: Недотримання рекомендацій, зазначених у цій інструкції, може бути підставою для відхилення рекламації.

(RU) **Благодарим Вас за приобретение нашего продукта. Перед началом использования, пожалуйста, внимательно ознакомьтесь с данной инструкцией. Схемы и рисунки, приведенные в инструкции, упрощены и содержат только необходимые детали для правильного использования продукта.**
ВНИМАНИЕ: Несоблюдение рекомендаций, указанных в данной инструкции, может являться основанием для отказа в удовлетворении претензии.

(DE) **Vielen Dank für den Kauf unseres Produkts. Bevor Sie es verwenden, lesen Sie bitte sorgfältig die folgenden Anweisungen. Die in dieser Anleitung enthaltenen Diagramme und Abbildungen sind vereinfacht und enthalten nur die für die korrekte Verwendung des Produkts erforderlichen Details.**
ACHTUNG: Die Nichtbeachtung der in dieser Anleitung enthaltenen Empfehlungen kann ein Grund für die Ablehnung einer Reklamation sein.

(LT) **Dėkojame, kad įsigijote mūsų gaminį. Prieš pradėdami naudoti, atidžiai perskaitykite šią instrukciją. Šioje instrukcijoje pateikti brėžiniai ir schemos yra supaprastinti ir pateikia tik detales, būtinas tinkamam gaminio naudojimui.**
ĮSPĖJIMAS: Nesilaikant šios instrukcijos rekomendacijų, pretenzijos gali būti atmestos.

(PL) UWAGI

Aby zapewnić prawidłowe działanie i wydłużyć żywotność zakupionych stolików, prosimy o przestrzeganie poniższych wytycznych:

1. Ustaw stolik na równej i stabilnej powierzchni, aby uniknąć chwiania się lub przewrócenia.
2. Unikaj kontaktu stolika z wodą i innymi cieczami - w przypadku zalania natychmiast wytrzyj powierzchnię do sucha.
3. Nie używaj stolika na zewnątrz, jeśli nie jest do tego przeznaczony (np. narażony na deszcz, mróz lub bezpośrednie słońce).
4. Chroń powierzchnię stolika przed gorącymi naczyniami - używaj podkładek termicznych.
5. Nie stawiaj stolika w pobliżu źródeł ciepła, takich jak grzejniki, kominki czy piece.
6. Unikaj stosowania agresywnych środków chemicznych do czyszczenia - używaj miękkiej, lekko wilgotnej ściereczki i łagodnych detergentów.
7. Nie siadaj, nie stawaj ani nie wspinaj się na stolik - grozi to uszkodzeniem konstrukcji lub utratą równowagi.
8. W przypadku stolików z elementami szklanymi zachowaj szczególną ostrożność - nie uderzaj w szkło twardymi przedmiotami i nie kładź na nim ciężkich rzeczy.
9. Regularnie sprawdzaj stabilność śrub i połączeń - w razie potrzeby dokręć je, aby zapobiec rozchwianiu konstrukcji.
10. Przechowuj i użytkowuj stolik w pomieszczeniach o umiarkowanej temperaturze i wilgotności, aby uniknąć odkształceń drewna lub pęknięć.

W celu prawidłowego montażu należy dokręcać śruby do 50% obrotu, a następnie gdy wszystkie elementy będą poprawnie zmontowane dokręcić je na 100%.

(EN) WARNINGS

To ensure proper use and extend the lifespan of your purchased tables, please follow the guidelines below:

1. Place the table on a flat and stable surface to avoid wobbling or tipping over.
2. Avoid contact with water or other liquids - if spilled, wipe the surface dry immediately.
3. Do not use the table outdoors unless it is specifically designed for that purpose (e.g., avoid exposure to rain, frost, or direct sunlight).
4. Protect the tabletop from hot dishes - always use heat-resistant pads.
5. Do not place the table near heat sources such as radiators, fireplaces, or stoves.
6. Avoid using harsh chemical cleaning agents - use a soft, slightly damp cloth and mild detergents instead.
7. Do not sit, stand, or climb on the table - this may damage the structure or cause loss of balance.
8. For tables with glass elements, exercise extra caution - do not strike the glass with hard objects or place heavy items on it.
9. Regularly check the stability of screws and joints - tighten them if necessary to prevent loosening of the structure.
10. Store and use the table in rooms with moderate temperature and humidity to avoid wood warping or cracking.

For proper assembly, screws should first be tightened to 50%, and once all elements are correctly assembled, tighten fully to 100%.

(CS) UPOZORNĚNÍ

Aby bylo zajištěno správné používání a prodloužena životnost zakoupených stolků, dodržujte prosím následující pokyny:

1. Umístěte stolek na rovný a stabilní povrch, aby se zabránilo kývání nebo převrácení.
2. Vyhněte se kontaktu stolku s vodou a jinými kapalinami – v případě polití okamžitě otřete povrch dosucha.
3. Nepoužívejte stolek venku, pokud k tomu není určen (např. vystavený dešti, mrazu nebo přímému slunci).
4. Chraňte povrch stolku před horkými nádobami – používejte tepelné podložky.
5. Nestavte stolek v blízkosti zdrojů tepla, jako jsou radiátory, krby nebo kamna.
6. Nepoužívejte agresivní chemické čisticí prostředky – používejte měkký, mírně vlhký hadřík a jemné detergenty.
7. Nesedejte si, nestoupejte ani nevylézejte na stolek – mohlo by dojít k poškození konstrukce nebo ztrátě rovnováhy.
8. U stolků se skleněnými prvky buďte obzvlášť opatrní – neudeřte do skla tvrdými předměty a nepokládejte na něj těžké věci.
9. Pravidelně kontrolujte stabilitu šroubů a spojů – v případě potřeby je dotáhněte, abyste zabránili uvolnění konstrukce.
10. Uchovávejte a používejte stolek v místnostech s mírnou teplotou a vlhkostí, abyste předešli deformaci dřeva nebo prasklinám.

Pro správnou montáž je nutné šrouby nejprve dotáhnout na 50 %, a poté, co budou všechny prvky správně sestaveny, dotáhnout je na 100 %.

(SK) UPOZORNENIA

Aby sa zabezpečilo správne používanie a predĺžila životnosť zakúpených stolíkov, dodržujte, prosím, nasledujúce pokyny:

1. Umiestnite stolík na rovný a stabilný povrch, aby ste predišli kývaniu alebo prevráteniu.
2. Vyhýbajte sa kontaktu stolíka s vodou a inými tekutinami – v prípade poliatia okamžite utrite povrch dosucha.
3. Nepoužívajte stolík v exteriéri, ak na to nie je určený (napr. vystavený dažďu, mrazu alebo priamemu slnku).
4. Chráňte povrch stolíka pred horúcimi nádobami – používajte tepelne odolné podložky.
5. Nestavajte stolík v blízkosti zdrojov tepla, ako sú radiátory, krby alebo pece.
6. Nepoužívajte agresívne chemické čistiace prostriedky – používajte mäkkú, mierne vlhkú handričku a jemné čistiace prostriedky.
7. Nesadajte si, nestúpajte ani nevyliezajte na stolík – hrozí poškodenie konštrukcie alebo strata rovnováhy.
8. Pri stolíkoch so sklenenými prvkami buďte mimoriadne opatrní – neudierajte do skla tvrdými predmetmi a neumiestňujte naň ťažké predmety.
9. Pravidelne kontrolujte stabilitu skrutiek a spojov – v prípade potreby ich dotiahnite, aby ste zabránili uvoľneniu konštrukcie.
10. Skladujte a používajte stolík v miestnostiach s miernou teplotou a vlhkosťou, aby ste predišli deformácii dreva alebo prasklinám.

Pre správnu montáž je potrebné skrutky najprv dotiahnuť na 50 %, a potom, keď budú všetky prvky správne zmontované, dotiahnuť ich na 100 %.

(HU) FIGYELMEZTETÉSEK

A vásárolt asztalok megfelelő használata és élettartamuk meghosszabbítása érdekében kérjük, tartsa be az alábbi útmutatásokat:

1. Helyezze az asztalt sík és stabil felületre, hogy elkerülje az inogást vagy felborulást.
2. Kerülje az asztal vízzel vagy más folyadékkal való érintkezését – ha folyadék kerül rá, azonnal törölje szárazra a felületet.
3. Ne használja az asztalt szabadtéren, ha nem erre a célra készült (pl. ne tegye ki esőnek, fagynak vagy közvetlen napfénynek).
4. Védje az asztal felületét a forró edényektől – használjon hőálló alátéteket.
5. Ne helyezze az asztalt hőforrások közelébe, például radiátorok, kandallók vagy kályhák mellé.
6. Ne használjon agresszív vegyszereket tisztításhoz – használjon puha, enyhén nedves rongyot és kímélő tisztítószert.
7. Ne üljön, ne álljon és ne másszon az asztalra – ez a szerkezet károsodásához vagy az egyensúly elvesztéséhez vezethet.
8. Az üvegelemes asztalok esetében legyen különösen óvatos – ne üssön az üvegbe kemény tárgyakkal, és ne helyezzen rá nehéz tárgyakat.

9. Rendszeresen ellenőrizze a csavarok és kötések stabilitását – szükség esetén húzza meg őket, hogy megelőzze a szerkezet meglazulását.
10. Tárolja és használja az asztalt mérsékelt hőmérsékletű és páratartalmú helyiségben, hogy elkerülje a fa deformálódását vagy repedését.

A megfelelő összeszereléshez a csavarokat először 50%-ig kell meghúzni, majd miután minden elem megfelelően össze van szerelve, húzza meg őket 100%-ig.

(RO) AVERTISMENTE

Pentru a asigura utilizarea corectă și pentru a prelungi durata de viață a meselor achiziționate, vă rugăm să respectați următoarele instrucțiuni:

1. Așezați masa pe o suprafață plană și stabilă, pentru a evita balansarea sau răsturnarea.
2. Evitați contactul mesei cu apa și alte lichide – în caz de vărsare, ștergeți imediat suprafața până se usucă complet.
3. Nu utilizați masa în exterior dacă nu este destinată acestui scop (de exemplu, expusă la ploaie, îngheț sau soare direct).
4. Protejați suprafața mesei de vasele fierbinți – folosiți suporturi termice.
5. Nu așezați masa lângă surse de căldură, cum ar fi radiatoare, șeminee sau sobe.
6. Evitați folosirea substanțelor chimice agresive pentru curățare – utilizați o cârpă moale, ușor umedă, și detergenți blânzi.
7. Nu vă așezați, nu vă urcați și nu vă sprijiniți pe masă – acest lucru poate deteriora structura sau provoca pierderea echilibrului.
8. În cazul meselor cu elemente din sticlă, fiți deosebit de atenți – nu loviți sticla cu obiecte dure și nu așezați obiecte grele pe ea.
9. Verificați regulat stabilitatea șuruburilor și a îmbinărilor – strângeți-le dacă este necesar, pentru a preveni slăbirea structurii.
10. Depozitați și folosiți masa în încăperi cu temperatură și umiditate moderate, pentru a evita deformarea lemnului sau apariția crăpăturilor.

Pentru o asamblare corectă, șuruburile trebuie mai întâi strânse la 50%, iar după ce toate elementele sunt asamblate corect, trebuie strânse complet la 100%.

(UA) ПОПЕРЕДЖЕННЯ

Щоб забезпечити правильне використання та продовжити термін служби придбаних столиків, будь ласка, дотримуйтеся наведених нижче рекомендацій:

1. Встановіть столик на рівну та стійку поверхню, щоб уникнути хитання або перекидання.
2. Уникайте контакту столика з водою чи іншими рідинами — у разі пролиття негайно витріть поверхню насухо.
3. Не використовуйте столик на відкритому повітрі, якщо він не призначений для цього (наприклад, під дощем, на морозі або під прямими сонячними променями).
4. Захищайте поверхню столика від гарячого посуду — використовуйте термостійкі підставки.
5. Не ставте столик поблизу джерел тепла, таких як батареї, каміни чи печі.
6. Не використовуйте агресивні хімічні засоби для очищення — користуйтеся м’якою, злегка вологою ганчіркою та м’якими мийними засобами.
7. Не сідайте, не стійте й не спирайтеся на столик — це може пошкодити конструкцію або спричинити втрату рівноваги.
8. Для столиків із скляними елементами будьте особливо обережні — не бийте по склу твердими предметами й не ставте на нього важкі речі.
9. Регулярно перевіряйте стабільність гвинтів і з’єднань — у разі потреби підтягніть їх, щоб запобігти розхитуванню конструкції.
10. Зберігайте та використовуйте столик у приміщеннях із помірною температурою та вологістю, щоб уникнути деформації деревини або тріщин.

Для правильної збірки гвинти слід спочатку затягувати на 50%, а після того, як усі елементи будуть правильно зібрані, затягнути на 100%.

(RU) ПРЕДУПРЕЖДЕНИЯ

Чтобы обеспечить правильное использование и продлить срок службы приобретённых столиков, пожалуйста, соблюдайте следующие рекомендации:

1. Устанавливайте столик на ровную и устойчивую поверхность, чтобы избежать раскачивания или опрокидывания.
2. Избегайте контакта столика с водой и другими жидкостями — в случае проливания немедленно вытрите поверхность насухо.
3. Не используйте столик на улице, если он не предназначен для этого (например, при воздействии дождя, мороза или прямых солнечных лучей).
4. Защищайте поверхность столика от горячей посуды — используйте термостойкие подставки.
5. Не ставьте столик рядом с источниками тепла, такими как радиаторы, камины или печи.
6. Не применяйте агрессивные химические средства для чистки — используйте мягкую, слегка влажную тряпку и щадящие моющие средства.
7. Не садитесь, не стойте и не опирайтесь на столик — это может привести к повреждению конструкции или потере равновесия.
8. Для столиков со стеклянными элементами проявляйте особую осторожность — не ударяйте по стеклу твёрдыми предметами и не ставьте на него тяжёлые вещи.
9. Регулярно проверяйте устойчивость винтов и соединений — при необходимости подтяните их, чтобы избежать расшатывания конструкции.
10. Храните и используйте столик в помещениях с умеренной температурой и влажностью, чтобы предотвратить деформацию древесины или появление трещин.

Для правильной сборки винты следует сначала затянуть на 50%, а после того как все элементы будут правильно собраны — затянуть на 100%.

(DE) WARNHINWEISE

Um die ordnungsgemäße Verwendung sicherzustellen und die Lebensdauer der gekauften Tische zu verlängern, befolgen Sie bitte die folgenden Richtlinien:

1. Stellen Sie den Tisch auf eine ebene und stabile Fläche, um Wackeln oder Umkippen zu vermeiden.
2. Vermeiden Sie den Kontakt des Tisches mit Wasser oder anderen Flüssigkeiten – falls etwas verschüttet wird, wischen Sie die Oberfläche sofort trocken.
3. Verwenden Sie den Tisch nicht im Freien, wenn er nicht dafür vorgesehen ist (z. B. bei Regen, Frost oder direkter Sonneneinstrahlung).
4. Schützen Sie die Tischoberfläche vor heißen Gegenständen – verwenden Sie hitzebeständige Untersetzer.
5. Stellen Sie den Tisch nicht in die Nähe von Wärmequellen wie Heizkörpern, Kaminen oder Öfen.
6. Verwenden Sie keine aggressiven chemischen Reinigungsmittel – benutzen Sie ein weiches, leicht feuchtes Tuch und milde Reinigungsmittel.
7. Setzen Sie sich nicht auf den Tisch, stehen Sie nicht darauf und klettern Sie nicht darauf – dies kann die Konstruktion beschädigen oder zum Verlust des Gleichgewichts führen.
8. Bei Tischen mit Glaselementen ist besondere Vorsicht geboten – schlagen Sie nicht mit harten Gegenständen auf das Glas und stellen Sie keine schweren Gegenstände darauf.
9. Überprüfen Sie regelmäßig die Stabilität von Schrauben und Verbindungen – ziehen Sie sie bei Bedarf nach, um ein Wackeln der Konstruktion zu vermeiden.
10. Lagern und verwenden Sie den Tisch in Räumen mit mäßiger Temperatur und Luftfeuchtigkeit, um Verformungen oder Risse im Holz zu verhindern.

Für die korrekte Montage sollten die Schrauben zunächst zu 50 % angezogen und nach dem vollständigen Zusammenbau aller Elemente zu 100 % festgezogen werden.

(LT) ĮSPĖJIMAI

Kad užtikrintumėte tinkamą naudojimą ir prailgintumėte įsigytų staliukų tarnavimo laiką, prašome laikytis šių rekomendacijų:

1. Pastatykite staliuką ant lygaus ir stabilaus paviršiaus, kad išvengtumėte siūbavimo ar apvirtimo.
2. Venkite, kad staliukas kontaktuotų su vandeniu ar kitais skysčiais – jei išsilieja, nedelsdami nuvalykite paviršių iki sausumo.
3. Nenaudokite staliuko lauke, jei jis tam nėra skirtas (pvz., veikiamas lietaus, šalčio ar tiesioginių saulės spindulių).
4. Apsaugokite staliuko paviršių nuo karštų indų – naudokite karščiui atsparius padėkliukus.
5. Nestatykite staliuko šalia šilumos šaltinių, tokių kaip radiatoriai, židiniai ar krosnys.
6. Nenaudokite agresyvių cheminių valiklių – naudokite minkštą, šiek tiek drėgną šluostę ir švelnius ploviklius.
7. Nesėskite, nelipkite ir nesiremkite į staliuką – tai gali pažeisti konstrukciją arba sukelti pusiausvyros praradimą.
8. Staliukus su stiklinėmis dalimis naudokite itin atsargiai – nesmūgiuokite į stiklą kietais daiktais ir nedėkite ant jo sunkių daiktų.
9. Reguliariai tikrinkite varžtų ir jungčių stabilumą – jei reikia, priveržkite juos, kad konstrukcija neišklibėtų.
10. Laikykite ir naudokite staliuką patalpose, kuriose yra vidutinė temperatūra ir drėgmė, kad išvengtumėte medienos deformacijų ar įtrūkimų.

Tinkamam surinkimui varžtus pirmiausia reikia priveržti 50 %, o kai visi elementai bus tinkamai surinkti – priveržti 100 %.

2

Instrukcja montażu / Assembly Instructions / Návod k montáži / Návod na montáž / Szerelési útmutató / Instrucțiuni de asamblare / Інструкція з монтажу / Инструкция по сборке / Montageanleitung / Surinkimo instrukcija

(PL) Przedstawione elementy oraz schematy montażu mają charakter poglądowy. Rzeczywisty produkt może nieznacznie różnić się od ilustracji, a zawartość opakowania może odbiegać od przedstawionych rysunków.

(EN) The components and assembly diagrams shown are for illustrative purposes only. The actual product may differ slightly from the illustrations, and the contents of the package may vary from the drawings shown.

(CS) Uvedené prvky a montážní schémata mají pouze ilustrační charakter. Skutečný výrobek se může mírně lišit od ilustrací a obsah balení se může od uvedených obrázků odlišovat.

(SK) Uvedené prvky a montážne schémy majú iba ilustračný charakter. Skutočný výrobok sa môže mierne líšiť od ilustrácií a obsah balenia sa môže od uvedených obrázkov odlišovať.

(HU) A bemutatott elemek és szerelési ábrák csak tájékoztató jellegűek. A tényleges termék kis mértékben eltérhet az illusztrációktól, és a csomag tartalma eltérhet a bemutatott rajzoktól.

(RO) Elementele și schemele de asamblare prezentate au doar caracter ilustrativ. Produsul real poate diferi ușor de ilustrații, iar conținutul pachetului poate varia față de desenele prezentate.

(UA) Наведені елементи та схеми складання мають ознайомчий характер. Реальний продукт може дещо відрізнятися від ілюстрацій, а вміст упаковки може відрізнятися від поданих зображень.

(RU) Представленные элементы и схемы сборки носят ознакомительный характер. Реальный продукт может незначительно отличаться от изображений, а комплект поставки может отличаться от представленных рисунков.

(DE) Die dargestellten Teile und Montageschemata dienen nur zur Veranschaulichung. Das tatsächliche Produkt kann geringfügig von den Abbildungen abweichen, und der Packungsinhalt kann von den dargestellten Zeichnungen unterschiedlich sein.

(LT) Pateikti elementai ir surinkimo schemos yra tik iliustracinio pobūdžio. Tikrasis gaminys gali šiek tiek skirtis nuo iliustracijų, o pakuotės turinys gali neatitikti pateiktų brėžinių.

ELEMENTY PRODUKTU / PRODUCT COMPONENTS / PRVKY PRODUKTU / PRVKY PRODUKTU / A TERMÉK ELEMEI / ELEMENTELE PRODUSULUI / ЕЛЕМЕНТИ ПРОДУКТУ / ЭЛЕМЕНТЫ ПРОДУКТА / PRODUKTELEMENTE / PRODUKTO ELEMENTAI

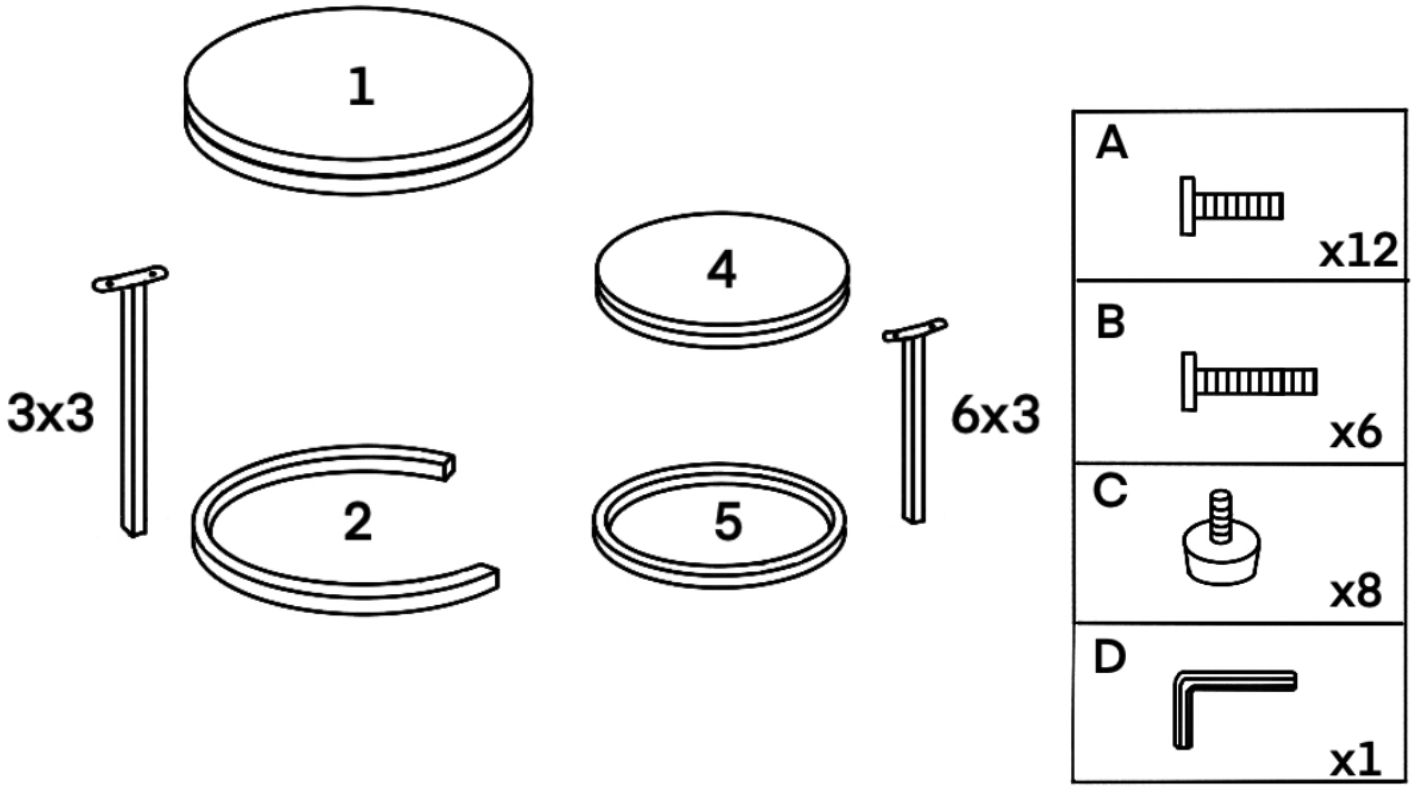

INSTALACJA / INSTALLATION / INSTALACE / INŠTALÁCIA / TELEPÍTÉS / INSTALARE / ВСТАНОВЛЕННЯ / УСТАНОВКА / INSTALLATION / ĮRENGIMAS

1

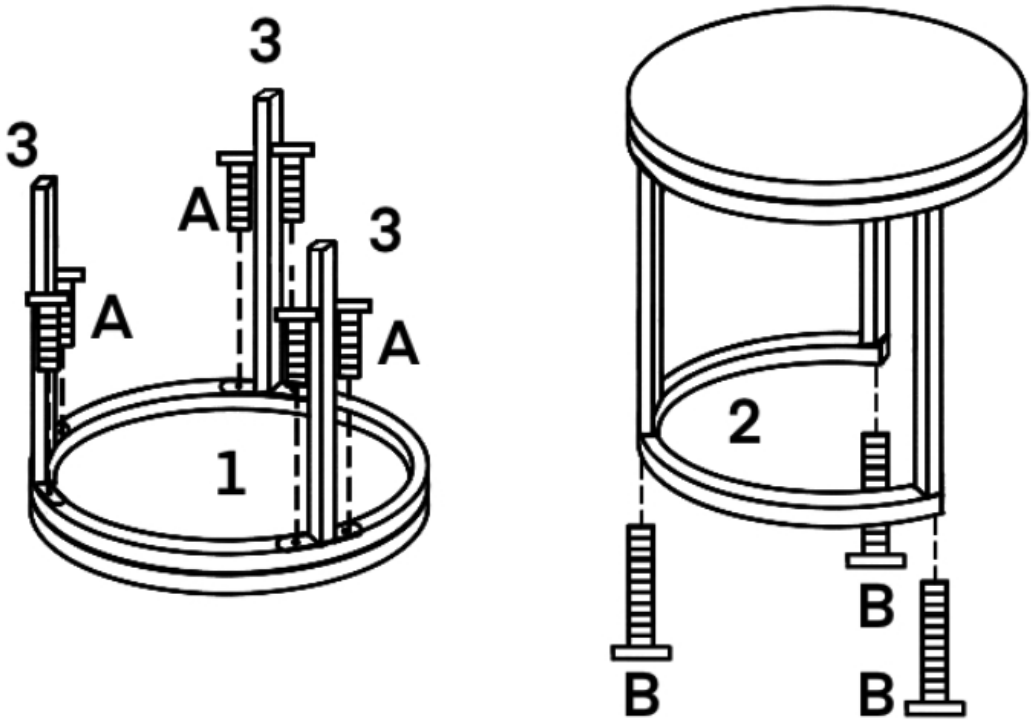

2

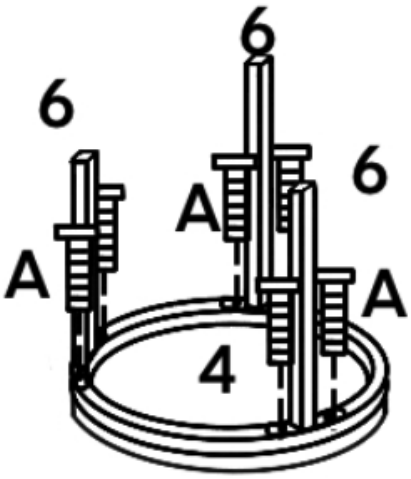

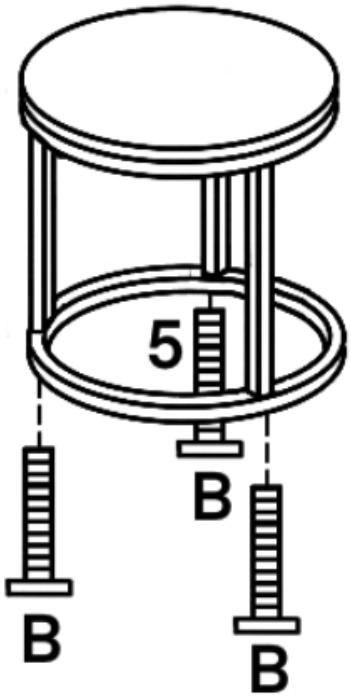

3

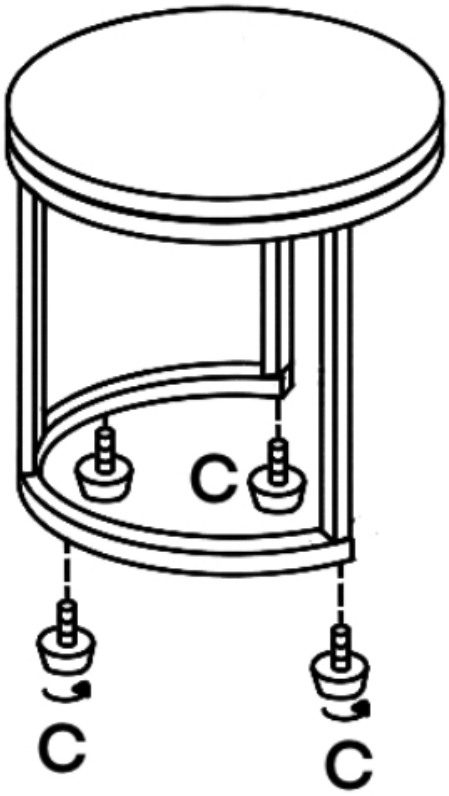

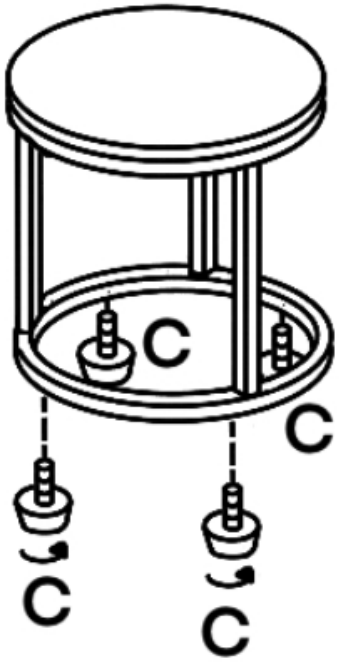

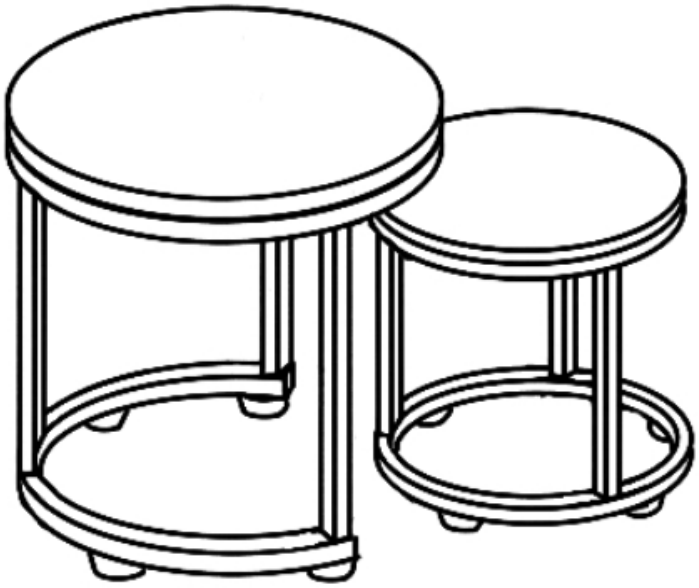

VELACO

IMPORTER / PRODUCENT

VELACO Sp. z o.o.
Świdry 104C,
21-400 Łuków
velaco.pl